Serie 6, Frigorífico combi integrable, 177.2 x 55.8 cm, Puerta fija KIN86AF30

A++

Accesorios opcionales

KSZ10020 :

Frigorífico combi con cajón VitaFresh Plus: conserva tus frutas y verduras frescas hasta el doble de tiempo - Muy eficiente.

- **Iluminación interior mediante LED**: uniforme y eficiente, de larga durabilidad.
- **Flexibilidad en el congelador**: gracias a la combinación de bandejas de cristal y cajones en el congelador.
- **Cajón BigBox**: para congelar grandes cantidades de alimentos o alimentos de gran tamaño.
- **Zona easyAccess**: estantes de cristal extraíbles para acceder más fácilmente al contenido del frigorífico.
- **Bandeja Vario**: espacio adicional para botellas altas y grandes recipientes gracias a la bandeja flexible, que se puede separar y deslizar hacia abajo.

Datos técnicos

Tipo de construcción: ..... Integrable
Opción puerta panelable: ..... No es posible
Altura: ..... 1772 mm
Anchura: ..... 558 mm
Fondo del aparato sin tirador: ..... 545 mm
Dimensiones de instalación necesarias (H x W x D): ...1775.0 x 560 x 550 mm
Peso neto: ..... 68.1 kg
Potencia: ..... 90 W
Intensidad corriente eléctrica: ..... 10 A
Apertura de la puerta: ..... A la derecha reversible
Tensión: ..... 220-240 V
Frecuencia: ..... 50 Hz
Longitud del cable de alimentación eléctrica: ..... 230.0 cm
Nº de motocompresores: 1
Nº de sistemas de frío independientes: 2
Ventilador interior sección frigorífico: ..... No
Puerta reversible: ..... Si
Nº de bandejas regulables en el frigorífico: 4
Estantes para botellas: ..... No
Sistema No frost: ..... Congelador
Tipo de instalación: ..... Integrable

4 242002 707051

Serie 6, Frigorífico combi integrable, 177.2 x 55.8 cm, Puerta fija
KIN86AF30

Frigorífico combi con cajón VitaFresh Plus: conserva tus frutas y verduras frescas hasta el doble de tiempo - Muy eficiente.

- Clase de eficiencia energética: A++
- Tecnología No Frost en el congelador, Frigorífico combinado integrable
- Tecnología noFrost en el congelador
- Sistema de puerta fija
- Indicador digital de ambas temperaturas con 2 displays
- Regulación independiente de temperatura en el frigorífico y congelador
- Regulación independiente de temperatura en el frigorífico y congelador
- Iluminación interior LED
- Bandejas de cristal de seguridad, 1 de ellas extraíble con perfil antidesbordamiento
- Bandeja deslizante Vario
- Cajón VitaFresh Plus con control de humedad para frutas y verduras
- NoFrost. Descongelación automática refrigerador
- Refrigeración "Súper" con desconexión automática
- Congelación "Súper" con desconexión automática
- Señal acústica de puerta abierta
- Puerta reversible

Información técnica

- Capacidad bruta/útil total: 273/255 litros
- Capacidad útil refrigerador/congelador: 188/67 litros
- Capacidad de congelación: 8 kg/24 horas
- Consumo de energía: 221 kWh/año
- Dimensiones del aparato (alto x ancho x fondo sin tirador): 177.2 x 55.8 x 54.5 cm
- Dimensiones de encastre (alto x ancho x fondo): 177.5 x 56 x 55 cm

Serie 6, Frigorífico combi integrable, 177.2 x 55.8 cm, Puerta fija
KIN86AF30

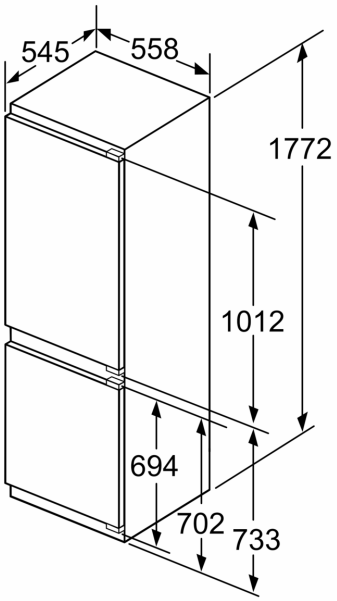

Dimensiones en mm

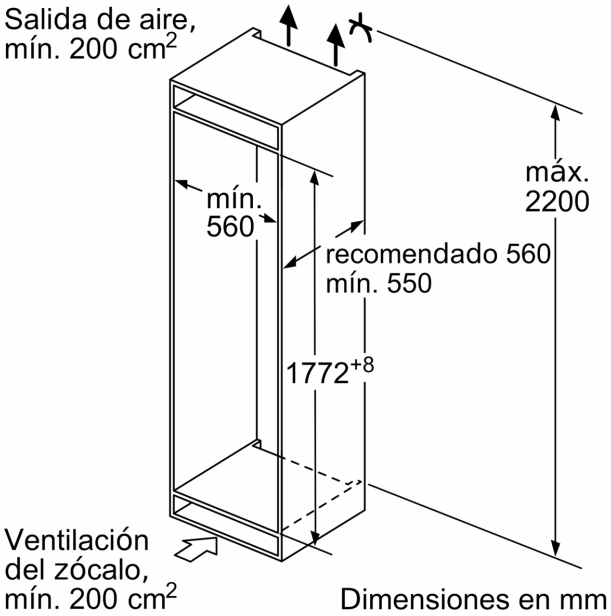

Dimensiones en mm

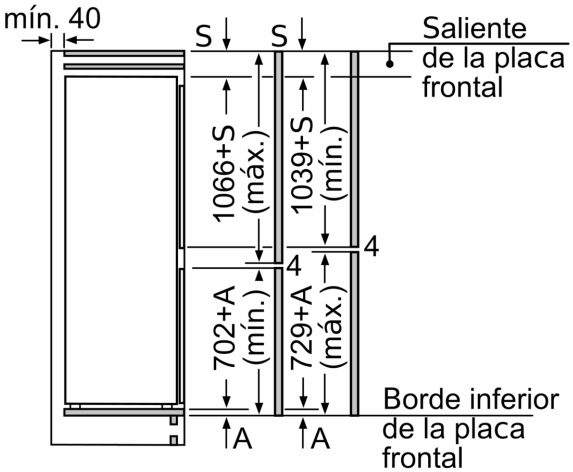

Las dimensiones de la puerta del mueble indicadas corresponden a una junta de puerta de 4 mm.

Dimensiones en mm

Dimensiones en mm
Dimensiones del espacio recomendadas para instalación de puerta fija

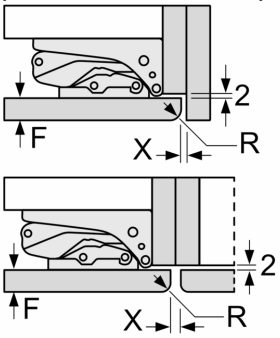

F	R	X
16-19	0-3	2,5
20	0-1	3
	2-3	2,5
21	0-1	3
	2-3	2,5
22	0	4
	1	3,5
	2-3	3

Deben respetarse las medidas de los espacios recomendadas en la tabla para garantizar una apertura sin colisiones de la puerta del aparato y evitar que se dañen los muebles de cocina.