Serie 4, Multipuerta, 183 x 90.5 cm, Acero antihuellas
KFN96APEA

- **Capacidad XXL**: espacio adicional para tus alimentos cuando lo necesites.
- **VitaFresh XXL 0 °C**: conserva los alimentos frescos durante más tiempo en los cajones extragrandes con regulación de la temperatura y la humedad.
- **El cajón VitaFresh, con control de humedad regulable, mantiene la frescura de sus frutas y verduras por mucho más tiempo.**
- **Metal MultiAir Flow para la óptima distribición de temperatura en el interior**
- **Iluminación interior mediante LED: uniforme y eficiente, de larga durabilidad.**

Datos técnicos

Clase de eficiencia energética: ..... E
Promedio anual de consumo de energía (kWh/año): . 333 kWh/annum
Volumen neto del congelador: ..... 200 l
Volumen neto del frigorífico: .....405 l
Nivel de ruido: ..... 38 dB(A) re 1 pW
Clase de nivel de ruido: C
Tipo de construcción: ..... Libre instalación
Opción puerta panelable: ..... No es posible
Altura: ..... 1830 mm
Anchura: .....905 mm
Fondo del aparato sin tirador: .....731 mm
Peso neto: ..... 118.3 kg
Intensidad corriente eléctrica: ..... 10 A
Apertura de la puerta: ..... Izquierda y derecha
Tensión: ..... 220-240 V
Frecuencia: ..... 50-60 Hz
Longitud del cable de alimentación eléctrica: ..... 240.0 cm
Nº de motocompresores: 1
Nº de sistemas de frío independientes: 1
Ventilador interior sección frigorífico: .....Si
Puerta reversible: ..... No
Nº de bandejas regulables en el frigorífico: 3
Estantes para botellas: ..... No
Sistema No frost: ..... Frigorífico y congelador
Tipo de instalación: ..... Libre instalación

4 242005 273300

Serie 4, Multipuerta, 183 x 90.5 cm, Acero antihuellas
KFN96APEA

Dimensiones en mm

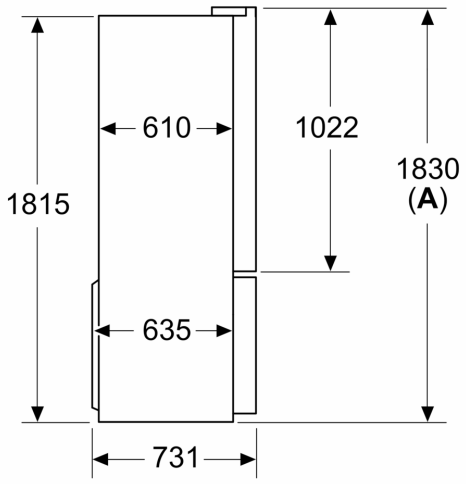

A: La parte frontal es ajustable desde 1830-1847 mm, con las patas de nivelación totalmente extendidas

Dimensiones en mm

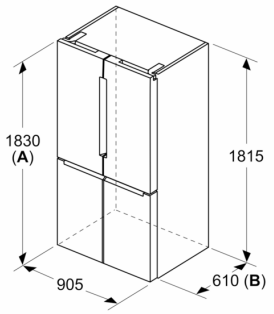

A: La parte frontal es ajustable desde 1830-1847 mm, con las patas de nivelación totalmente extendidas

B: Añadir 25 mm para los espaciadores fijados en la parte posterior

Dimensiones en mm

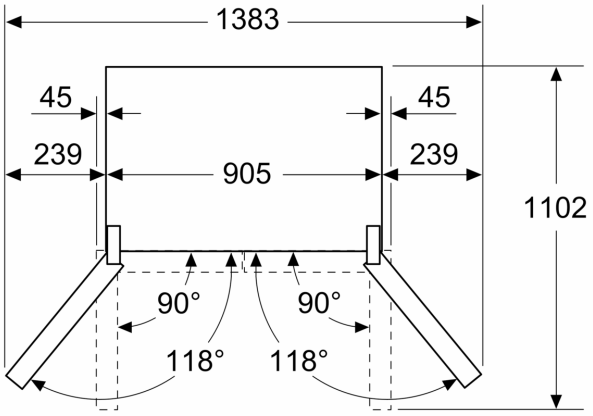

Dimensiones en mm

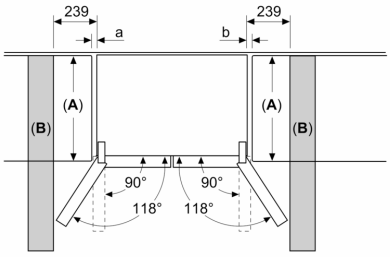

A	a	b
≤ 600	0	0
600 < A ≤ 650	45	45
650 < A ≤ 700	60	60
> 700	239	239

A: Profundidad de encimera o de mueble

B: Pared
Los cajones se pueden extraer y quitar con la puerta abierta en un ángulo de 90°