Serie 6, Frigorífico americano, 177 x 91 cm, Acero antihuellas KAD90AI30

A++

Frigorífico americano No Frost A++ con dispensador de agua y hielo: agua fría y hielo con solo pulsar un botón - Muy eficiente.

- **Capacidad XXL**: espacio adicional para tus alimentos cuando lo necesites.
- **Iluminación interior mediante LED**: uniforme y eficiente, de larga durabilidad.
- **NoFrost**: descongelación automática - ahorra tiempo y esfuerzo.
- **Función Refrigeración "Súper"**: enfría los alimentos recién comprados aún más rápido y protege los alimentos ya refrigerados
- **Sistema Multiairflow**: Minimiza las fluctuaciones de temperatura asegurando una circulación de aire óptima y uniforme en el frigorífico.

Datos técnicos

Tipo de construcción:	Libre instalación
Opción puerta panelable:	No es posible
Altura:	1770 mm
Anchura:	910 mm
Fondo del aparato sin tirador:	720 mm
Peso neto:	114.2 kg
Potencia:	374 W
Intensidad corriente eléctrica:	10 A
Apertura de la puerta:	Izquierda y derecha
Tensión:	220-240 V
Frecuencia:	50 Hz
Longitud del cable de alimentación eléctrica:	240.0 cm
Nº de motocompresores:	1
Nº de sistemas de frío independientes:	1
Ventilador interior sección frigorífico:	Si
Puerta reversible:	No
Nº de bandejas regulables en el frigorífico:	0
Estantes para botellas:	No
Capacity of Water Tank:	1.1 l
Código EAN:	4242002816937
Marca:	Bosch
Código comercial del producto:	KAD90AI30
Sistema No frost:	Frigorífico y congelador
Tipo de instalación:	N/A
Accesorios incluidos:	1 x Manguera conexiones, 1 x Huevera

4 242002 816937

Serie 6, Frigorífico americano, 177 x 91 cm, Acero antihuellas
KAD90AI30

Frigorífico americano No Frost A++ con dispensador de agua y hielo: agua fría y hielo con solo pulsar un botón - Muy eficiente.

- Clase de eficiencia energética A++ dentro del rango A+++ (más eficiente) a D (menos eficiente).
- Tecnología noFrost en el congelador
- Dispensador exterior de agua, cubitos y hielo picado (conexión a la toma de agua)
- Filtro AirFresh, evita los malos olores
- Control electrónico de la temperatura
- Electrónica TouchControl digital en la puerta
- Refrigeración "Súper" con desconexión automática
- Congelación "Súper" con desconexión automática
- Equipamiento interior con perfiles cromados
- Iluminación interior LED
- Bandejas de cristal de seguridad extensibles EasyAccess
- Dos cajones MultiBox con raíles - transparentes y con base ondulada, ideales para almacenar frutas y verduras

Información técnica

- Dimensiones del aparato (alto x ancho x fondo sin tirador): 177 x 91 x 72 cm
- Capacidad bruta/útil total: 608/522 litros
- Capacidad de congelación: 11 kg/24 horas
- Potencia sonora: 41 dB(A) re 1 pW
- Consumo de energía: 338 kWh/año

Serie 6, Frigorífico americano, 177 x 91 cm, Acero antihuellas
KAD90AI30

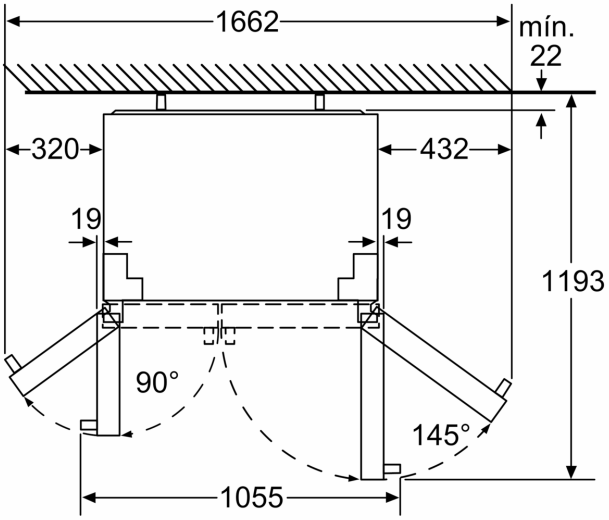

Cajones completamente extraíbles con un ángulo de apertura de la puerta de 145°.

Dimensiones en mm

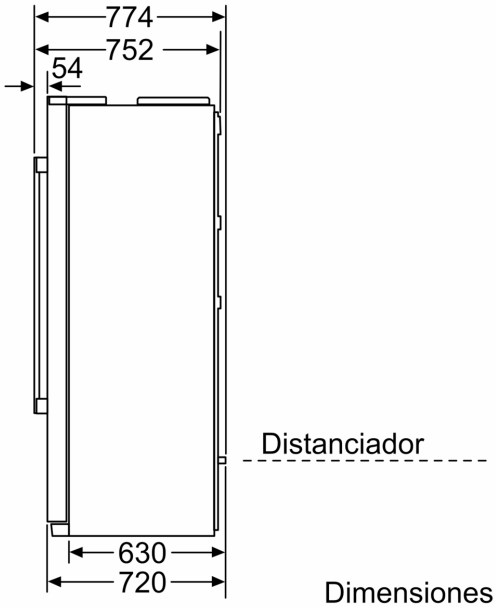
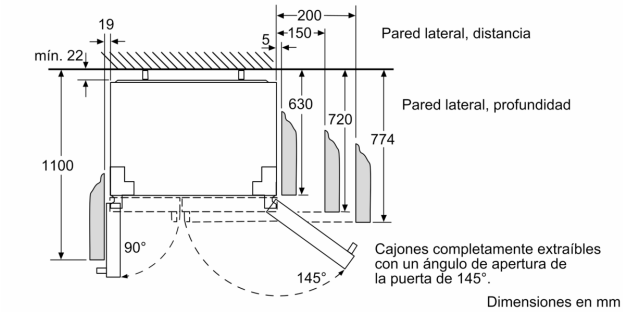
Dimensiones en mm