Serie 4, Horno con vapor, 60 x 60 cm, Acero inoxidable HRA574BS0

A

El horno con vapor añadido: consigue deliciosos resultados de horneado gracias al modo de calentamiento de aire caliente con vapor.

- **Función de vapor añadido**: los alimentos horneados quedan crujientes por fuera y jugosos por dentro.
- **Aire caliente con vapor**: como el calor y la humedad se distribuyen por igual en el interior del horno, los alimentos quedan crujientes por fuera y jugosos por dentro.
- **Recetas Gourmet**: hasta 10 recetas pre-programadas. Selecciona solo el tipo de alimento y peso, y disfruta. Resultados perfectos.
- **Display LED con luz roja y mandos que facilitan el uso del horno asi como el acceso a la información necesaria.**
- **Mandos ocultables, fácil y comoda limpieza del frontal.**

Datos técnicos

Tipo de construcción: ..... Integrable
Sistema de limpieza: .....Pirolítico y Asistente de limpieza con agua
Dimensiones de instalación necesarias (H x W x D): ..... 585-595 x 560-568 x 550 mm
Dimensiones (AltoxAnchoxFondo): ..... 595 x 594 x 548 mm
Medidas del producto embalado: .....670 x 660 x 690 mm
Material del panel de mandos: ..... Metallic
Material de la puerta: .....vidrio
Peso neto: ..... 38.3 kg
Volúmen útil (de la cavidad): ..... 71 l
Modos de calentamiento: ..... Grill de amplia superficie, Aire caliente suave, Aire caliente 3D, Hornear, Función Pizza, Calor inferior , Grill con aire caliente
Regulacion de temperatura: ..... Electrónica
Número de luces interiores: 1
Longitud del cable de alimentación eléctrica: ..... 120.0 cm
Código EAN: 4242005289806
Número de cavidades - (2010/30/CE): 1
Clase de eficiencia energética: ..... A
Consumo de energía por ciclo convencional (2010/30/EC): ..... 0.99 kWh/cycle
Energy consumption per cycle forced air convection (2010/30/EC): 0.81 kWh/cycle
Índice de eficiencia energética (2010/30/CE): ..... 95.3 %
Potencia: .....3600 W
Intensidad corriente eléctrica: ..... 16 A
Tensión: ..... 220-240 V
Frecuencia: ..... 50; 60 Hz
Tipo de enchufe: ..... Schuko a tierra
Accesorios incluidos: ... 1 x Parrilla profesional, 1 x Bandeja universal

Accesorios incluidos

1 x Parrilla profesional, 1 x Bandeja universal

Accesorios opcionales

HEZ530000 2 Bandejas twin, HEZ531010 :, HEZ532010 Bandeja profunda con antiadherente cerám, HEZ538000 rail telescópico intercambiable en altur, HEZ617000 Bandeja horno pizza 35 cm, HEZ629070 Bandeja AirFry & grill, HEZ631070 Bandeja plana horno 455 x 375 x 29 mm, HEZ632070 Bandeja universal horno 455 x 375 x 38mm, HEZ633001 Tapa para bandeja profesional, HEZ633070 Bandeja profesional de 8 cm de alto, HEZ634000 Parrilla cromada 455 x 375 x 30 mm, HEZ636000 Bandeja de vidrio, HEZ638000 rail telescópico intercambiable en altur, HEZ660050 Accessory, HEZ664000 Parrilla para hornos de vapor, HEZ915003 Fuente asados de cristal con tapa 5,4 l., HEZG0AS00 Cable de conexión 3m, HEZ327000 Piedra Pizza, HEZ32WA00 Termosonda inalámbrica

4 242005 289806

Serie 4, Horno con vapor, 60 x 60 cm, Acero inoxidable HRA574BS0

El horno con vapor añadido: consigue deliciosos resultados de horneado gracias al modo de calentamiento de aire caliente con vapor.

- 8 funciones de cocción:: Sistema de calentamiento 3D Profesional, Calor superior e inferior, Grill con aire caliente, Grill de amplia superficie, Función pizza, Calor inferior, Aire caliente suave, Funcionamiento combinado de turbohornear+vapor
- Rango de temperatura 50 °C - 275 °C
- Autolimpieza pirolítica con 2 niveles de intensidad
- Asistente de limpieza con agua
- Display LED rojo
- recetas automáticas: 10
- Reloj electrónico programable de inicio y paro de cocción
- Función Sprint de precalentamiento rápido
- Iluminación halógena en el interior del horno
- Indicación de estado de calentamiento del horno
- Capacidad: 71 litros
- 5 alturas de cocción.
- Raíles: Pared lisa con gradas cromadas
- Recipiente para agua con una capacidad de 250 ml
- Accesorios: Parrilla profesional, Bandeja profunda
- Dimensiones del aparato (alto x ancho x fondo): 595 mm x 594 mm x 548 mm
- Dimensiones de encastre (alto x ancho x fondo): 585 mm-595 mm x 560 mm-568 mm x 550 mm
- Consultar y respetar las dimensiones de encastre facilitadas en el manual de instalación

Funcionamiento

Gradas / raíles

Diseño

- y ocultables, Mandos giratorios

Limpieza

Prestaciones

- EAN: 4242005289806
- Maneta tubular de latón macizo

Equipamiento

Seguridad

- fría
- Baja temperatura de la puerta durante la pirólisis
- Autodesconexión de seguridad
- Bloqueo de seguridad para niños

Información técnica

- Longitud del cable de conexión: 120 cm
- Tensión nominal: 220 - 240 V
- Potencia total a red eléctrica: 3.6 kw
- Clase de eficiencia energética (acc. EU Nr. 65/2014): A(en un rango de eficiencia energética de A+++ a D)
- Consumo de energía por ciclo en modo tradicional:0.99 kWh
- Consumo de energía por ciclo con ventilación forzada:0.81 kWh
- Volumen de la cavidad:71 litros

Medidas

Serie 4, Horno con vapor, 60 x 60 cm, Acero inoxidable
HRA574BS0

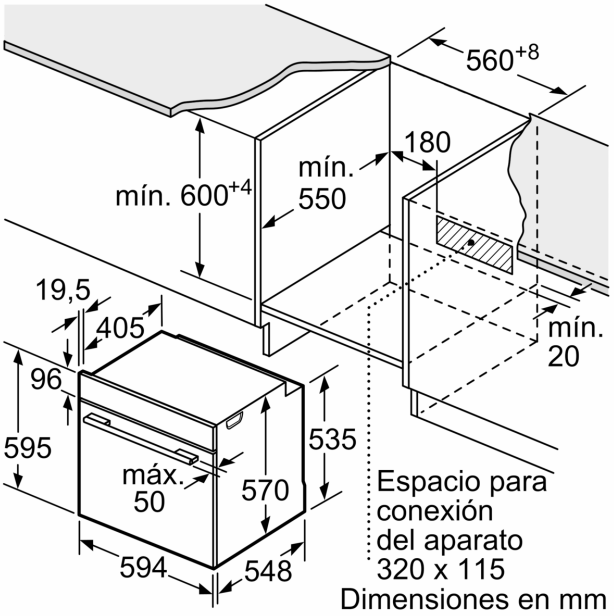

Dimensiones en mm

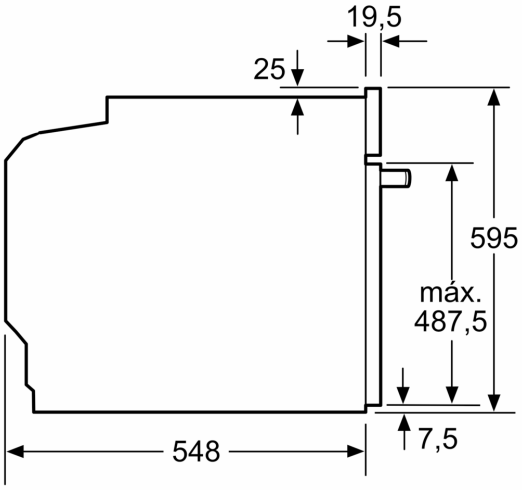

Dimensiones en mm

Dimensiones en mm

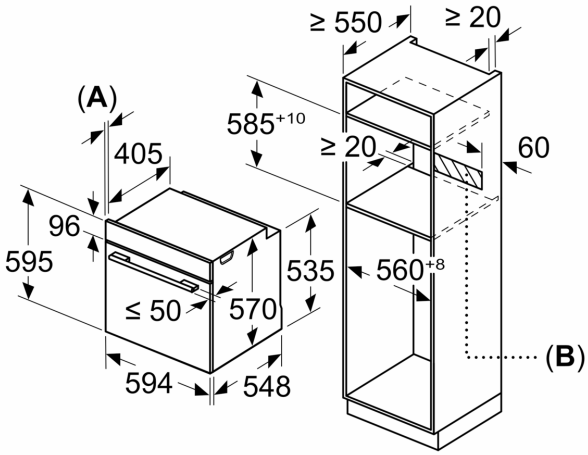

A: 19,5 mm
B: Espacio para la conexión del aparato 320 x 115 mm

Montaje con una placa.

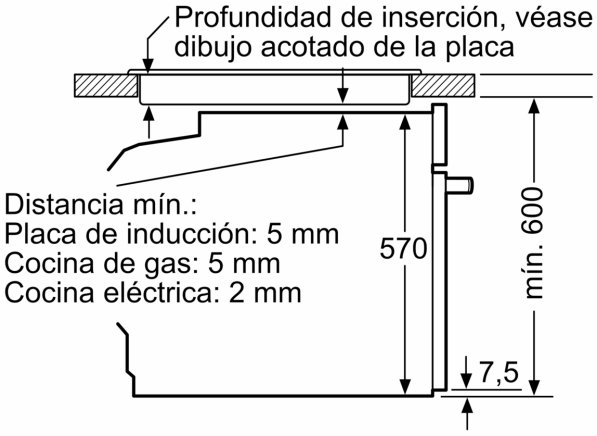

Dimensiones en mm