Serie 6, Horno, 60 x 60 cm, Negro
HBG5780B6

A

1 x Bandeja esmaltada, 1 x Parrilla profesional, 1 x Bandeja universal

HEZ327000 Piedra Pizza, HEZ32WA00 Termosonda inalámbrica, HEZ531010 :, HEZ532010 Bandeja profunda con antiadherente cerám, HEZ538000 rail telescópico intercambiable en altur, HEZ617000 Bandeja horno pizza 35 cm, HEZ629070 Bandeja AirFry & grill, HEZ631070 Bandeja plana horno 455 x 375 x 29 mm, HEZ632070 Bandeja universal horno 455 x 375 x 38mm, HEZ634000 Parrilla cromada 455 x 375 x 30 mm, HEZ638000 1rail intercambiable altura, no pyro, HEZ660050 Accessory, HEZ664000 Parrilla para hornos de vapor, HEZ915003 Fuente asados de cristal con tapa 5,4 l., HEZG0AS00 Cable de conexión 3m

Horno multifunción con recetas automáticas para disfrutar de unos platos perfectos.

- **Consejos de cocina**: consulta tendencias gastronómicas y consejos de cocina en la aplicación Home Connect.
- **Gracias a tu horno Home Connect , tú y tu horno más unidos que nunca. Podrás, desde cualquier lugar, precalentar el horno, modificar ajustes, envio de recetas automáticas, recibir avisos y notificaciones, etc**
- **Display LCD con luz blanca y mandos ocultables: fácil manejo del horno y acceso directo a toda la información necesaria como funciones adicionales, indicación de temperatura...**
- **Recetas Gourmet: hasta 30 recetas pre-programadas. Selecciona solo el tipo de alimento y el peso, y disfruta de unos resultados perfectos.**
- **ClipRails en un nivel: raíles intercambiables en altura. Fácilmente intercambiables.**

Tipo de construcción: ..... Integrable
Sistema de limpieza: .....Pirolítico
Dimensiones de instalación necesarias (H x W x D): ..... 585-595 x 560-568 x 550 mm
Dimensiones (AltoxAnchoxFondo): .....595x594x548 mm
Medidas del producto embalado: .....675 x 660 x 690 mm
Material del panel de mandos: ..... Cristal
Material de la puerta: .....vidrio
Peso neto: ..... 38.3 kg
Volúmen útil (de la cavidad): ..... 71 l
Regulacion de temperatura: ..... Electrónica
Número de luces interiores: 1
Longitud del cable de alimentación eléctrica: ..... 120.0 cm
Código EAN: 4242005178179
Número de cavidades - (2010/30/CE): 1
Clase de eficiencia energética: ..... A
Consumo de energía por ciclo convencional (2010/30/EC): ..... 0.99 kWh/cycle
Energy consumption per cycle forced air convection (2010/30/EC): 0.81 kWh/cycle
Índice de eficiencia energética (2010/30/CE): ..... 95.3 %
Potencia: .....3600 W
Intensidad corriente eléctrica: ..... 16 A
Tensión: ..... 220-240 V
Frecuencia: ..... 50; 60 Hz
Tipo de enchufe: ..... Schuko a tierra
Accesorios incluidos: 1 x Bandeja esmaltada, 1 x Parrilla profesional, 1 x Bandeja universal

4 242005 178179

Serie 6, Horno, 60 x 60 cm, Negro HBG5780B6

Horno multifunción con recetas automáticas para disfrutar de unos platos perfectos.

- Home Connect: conectividad vía app
- Multifunción (9 funciones): Sistema de calentamiento 3D Profesional, Calor superior e inferior, Función pizza, Cocción suave, Descongelar, mantener caliente, Aire caliente suave, Grill con aire caliente, Grill de amplia superficie
- Autolimpieza pirolítica con 3 niveles de intensidad
- Raíles: con stopSecurity
- Recetas automáticas: 30
- Apertura abatible de la puerta
- Función Sprint de precalentamiento rápido
- Iluminación halógena en el interior del horno
- Reloj electrónico programable de inicio y paro de cocción
- Indicación de estado de calentamiento del horno
- Autodesconexión de seguridad
- Bloqueo de seguridad para niños
- Capacidad: 71 litros
- Dimensiones del aparato (alto x ancho x fondo): 595 mm x 594 mm x 548 mm
- Dimensiones de encastre (alto x ancho x fondo): 585 mm-595 mm x 560 mm-568 mm x 550 mm
- Consultar y respetar las dimensiones de encastre facilitadas en el manual de instalación
- Accesorios: Bandeja plana, Parrilla profesional, Bandeja profunda
- y ocultables, Mandos giratorios
- Rango de temperatura 30 °C - 275 °C
- BE52
- fría
- Baja temperatura de la puerta durante la pirólisis
- Longitud del cable de conexión: 120 cm
- Tensión nominal: 220 - 240 V
- Potencia total a red eléctrica: 3.6 kw
- Clase de eficiencia energética (acc. EU Nr. 65/2014): A(en un rango de eficiencia energética de A+++ a D)
- Consumo de energía por ciclo en modo tradicional:0.99 kWh
- Consumo de energía por ciclo con ventilación forzada:0.81 kWh
- Volumen de la cavidad:71 litros

Funcionamiento

Gradas / raíles

Diseño

Limpieza

Prestaciones

Seguridad

Información técnica

Medidas

- 5 alturas de cocción.
- EAN: 4242002808567
- Maneta tubular de latón macizo
- autoCook:

Equipamiento

- Recomendamos elegir productos complementarios de la Serie SER6, para asegurar una combinación óptima de tus electrodomésticos.

Serie 6, Horno, 60 x 60 cm, Negro
HBG5780B6

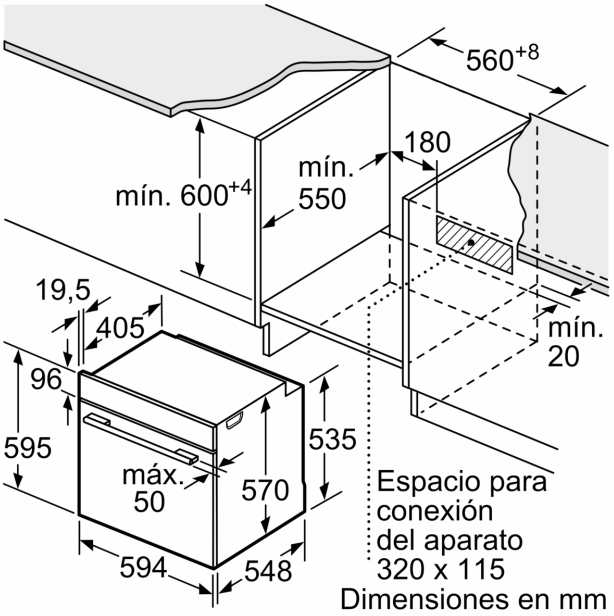

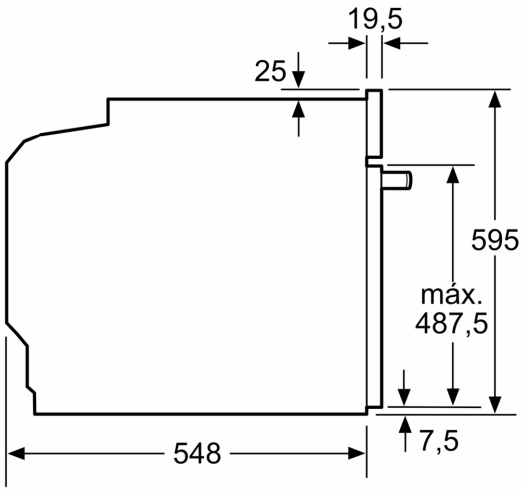

Dimensiones en mm

Dimensiones en mm

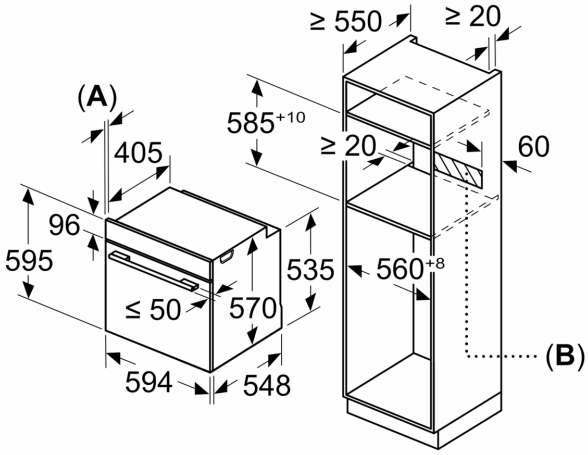

A: 19,5 mm
B: Espacio para la conexión del aparato 320 x 115 mm

Montaje con una placa.

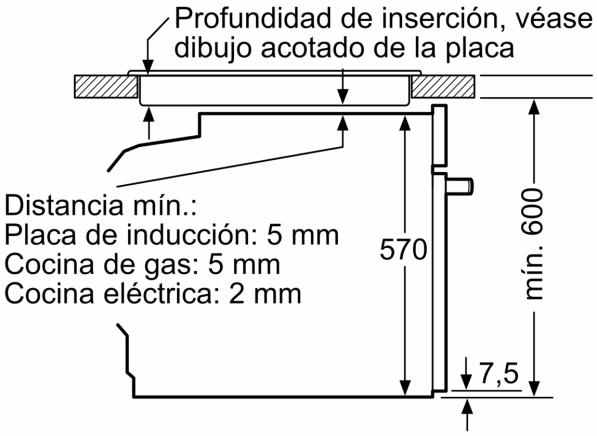

Dimensiones en mm