Serie 6, Horno, 60 x 60 cm, Acero inoxidable
HBB578BS6

A

Horno multifunción con recetas automáticas para disfrutar de unos platos perfectos.

- **Consejos de cocina**: consulta tendencias gastronómicas y consejos de cocina en la aplicación Home Connect.
- **Gracias a tu horno Home Connect , tú y tu horno más unidos que nunca. Podrás, desde cualquier lugar, precalentar el horno, modificar ajustes, envio de recetas automáticas, recibir avisos y notificaciones, etc**
- **Display LCD con luz blanca y mandos ocultables: fácil manejo del horno y acceso directo a toda la información necesaria como funciones adicionales, indicación de temperatura...**
- **Recetas Gourmet: hasta 30 recetas pre-programadas. Selecciona solo el tipo de alimento y el peso, y disfruta de unos resultados perfectos.**
- **Autolimpieza pirolítica: elige entre los 3 niveles de intensidad, según el grado de suciedad del interior, y olvídate.**

Accesorios incluidos

1 x Bandeja esmaltada, 1 x Parrilla profesional, 1 x Bandeja universal

Accesorios opcionales

HEZ636000	Bandeja de vidrio
HEZ915003	Fuente asados de cristal con tapa 5,4 l.
HEZG0AS00	Cable de conexión 3m
HEZ327000	Piedra Pizza
HEZ32WA00	Termosonda inalámbrica
HEZ541000	Bandeja esmalltada plana (horno carro)
HEZ541600	Bandeja esmaltada plana extraíbl lateral
HEZ542000	Bandeja esmaltada profunda (horno carro)
HEZ544000	Parrilla (horno carro)
HEZ617000	Bandeja horno pizza 35 cm

Datos técnicos

Tipo de construcción: ..... Integrable
Sistema de limpieza: .....Pirolítico
Dimensiones de instalación necesarias (H x W x D): ..... 585-595 x 560-568 x 550 mm
Dimensiones (AltoxAnchoxFondo): ..... 595 x 594 x 548 mm
Medidas del producto embalado: .....675 x 660 x 690 mm
Material del panel de mandos: ..... Metallic
Material de la puerta: .....vidrio
Peso neto: ..... 41.2 kg
Volúmen útil (de la cavidad): ..... 71 l
Modos de calentamiento: .....Descongelar, Grill de amplia superficie, Aire caliente suave, Aire caliente 3D, Hornear, Función Pizza, Cocción suave, Grill con aire caliente, Mantener caliente
Regulacion de temperatura: ..... Electrónica
Número de luces interiores: 1
Longitud del cable de alimentación eléctrica: ..... 120.0 cm
Código EAN: 4242005173532
Número de cavidades - (2010/30/CE): 1
Clase de eficiencia energética: ..... A
Consumo de energía por ciclo convencional (2010/30/EC): ..... 0.99 kWh/cycle
Energy consumption per cycle forced air convection (2010/30/EC): 0.81 kWh/cycle
Índice de eficiencia energética (2010/30/CE): ..... 95.3 %
Potencia: .....3600 W
Intensidad corriente eléctrica: ..... 16 A
Tensión: ..... 220-240 V
Frecuencia: ..... 50; 60 Hz
Tipo de enchufe: ..... Schuko a tierra
Accesorios incluidos: 1 x Bandeja esmaltada, 1 x Parrilla profesional, 1 x Bandeja universal

4 242005 173532

Serie 6, Horno, 60 x 60 cm, Acero inoxidable
HBB578BS6

Horno multifunción con recetas automáticas para disfrutar de unos platos perfectos.

- Home Connect: conectividad vía app
- Multifunción (9 funciones): Sistema de calentamiento 3D Profesional, Calor superior e inferior, Función pizza, Cocción suave, Descongelar, mantener caliente, Aire caliente suave, Grill con aire caliente, Grill de amplia superficie
- Raíles: Apertura de puerta extraíble
- Autolimpieza pirolítica con 2 niveles de intensidad
- recetas automáticas: 30
- Función Sprint de precalentamiento rápido
- Iluminación halógena en el interior del horno
- Reloj electrónico programable de inicio y paro de cocción
- Indicación de estado de calentamiento del horno
- Autodesconexión de seguridad
- Bloqueo de seguridad para niños
- Capacidad: 71 litros
- Dimensiones del aparato (alto x ancho x fondo): 595 mm x 594 mm x 548 mm
- Dimensiones de encastre (alto x ancho x fondo): 585 mm-595 mm x 560 mm-568 mm x 550 mm
- Consultar y respetar las dimensiones de encastre facilitadas en el manual de instalación
- Accesorios: Bandeja plana, Parrilla profesional, Bandeja profunda
- Rango de temperatura 30 °C - 275 °C
- y ocultables, Mandos giratorios
- BE52
- fría
- Baja temperatura de la puerta durante la pirólisis
- Longitud del cable de conexión: 120 cm
- Tensión nominal: 220 - 240 V
- Potencia total a red eléctrica: 3.6 kw
- Clase de eficiencia energética (acc. EU Nr. 65/2014): A(en un rango de eficiencia energética de A+++ a D)
- Consumo de energía por ciclo en modo tradicional:0.99 kWh
- Consumo de energía por ciclo con ventilación forzada:0.81 kWh
- Volumen de la cavidad:71 litros

Funcionamiento

Gradas / raíles

Diseño

Limpieza

Prestaciones

Equipamiento

Seguridad

Información técnica

Medidas

- 5 alturas de cocción.
- EAN: 4242002808567
- Maneta tubular de latón macizo

Serie 6, Horno, 60 x 60 cm, Acero inoxidable
HBB578BS6

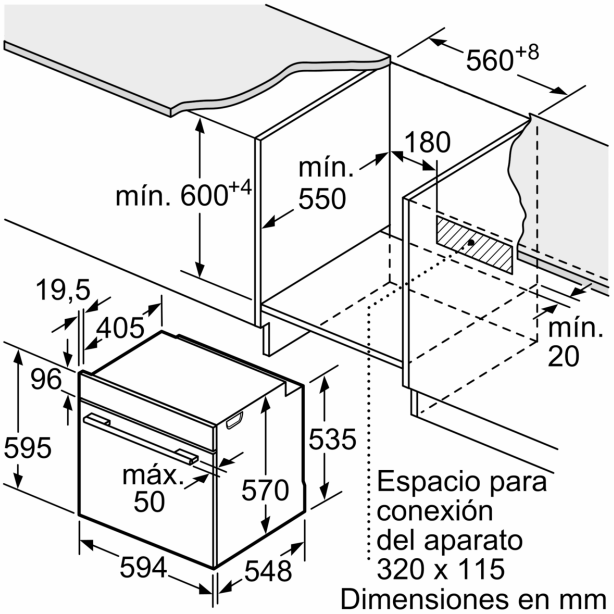

Dimensiones en mm

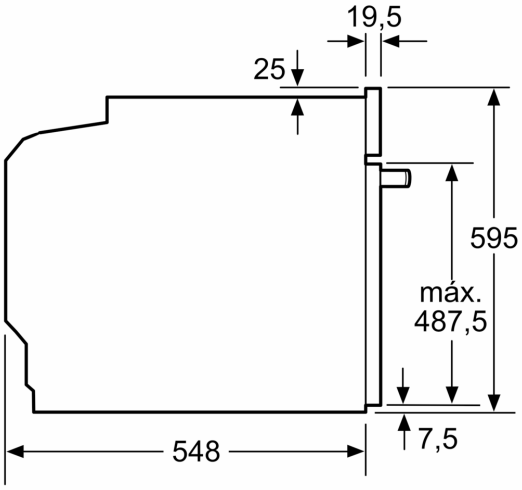

Dimensiones en mm

Montaje con una placa.

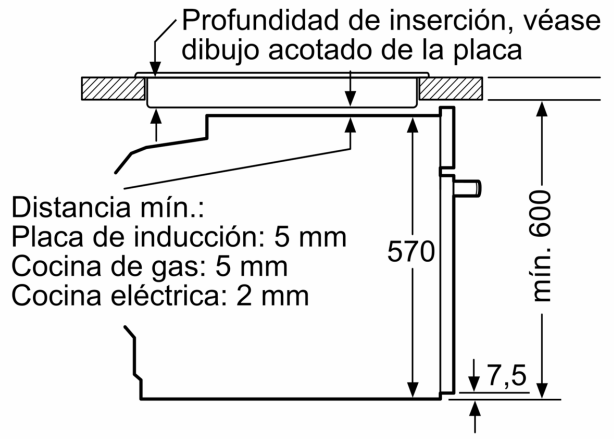

Dimensiones en mm