Serie 4, Congelador de libre instalación, 186 x 60 cm, Blanco GSN36VW30

- **Flexibilidad en el congelador**: gracias a la combinación de bandejas de cristal y cajones en el congelador.
- **NoFrost**: descongelación automática - ahorra tiempo y esfuerzo.
- **Cajón BigBox**: para congelar grandes cantidades de alimentos o alimentos de gran tamaño.
- **Sistema Multiairflow**: Minimiza las fluctuaciones de temperatura asegurando una circulación de aire óptima y uniforme en el frigorífico.
- **Puerta de cristal con protección ultravioleta, y alarma de temperatura, para mantener los vinos en perfectas condiciones de conservación, con todo su olor y sabor.**

Datos técnicos

Display de temperatura congelador:	Digital
Luz:	No
Categoría de producto:	Congelador vertical
Tipo de construcción:	Libre instalación
Opción puerta panelable:	No es posible
Sistema No frost:	Total
Altura del producto:	1860 mm
Anchura:	600 mm
Fondo del aparato sin tirador:	650 mm
Medidas del producto embalado:	1930 x 660 x 770 mm
Peso neto:	76.8 kg
Peso bruto:	83.8 kg
Potencia:	90 W
Intensidad corriente eléctrica:	10 A
Frecuencia:	50 Hz
Longitud del cable de alimentación eléctrica:	230.0 cm
Apertura de la puerta:	A la derecha reversible
Color de la puerta:	Blanco
Señal de alarma / funcionamiento erróneo:	Visual y sonoro
Bloqueo de la puerta:	No
Nº de cajones /cestas:	5
Nº de flaps congelación:	2
Código EAN:	4242002649610
Marca:	Bosch
Código comercial del producto:	GSN36VW30
Categoría de producto:	Congelador vertical
Accesorios incluidos:	2 x Acumulador de frío

4 242002 649610

Accesorios incluidos

2 x Acumulador de frío

Accesorios opcionales

KSZ36AW00 ACCESORIO FRIO KIT DE UNION BLANCO

Serie 4, Congelador de libre instalación, 186 x 60 cm, Blanco GSN36VW30

- Clase de eficiencia energética A++ dentro del rango A+++ (más eficiente) a D (menos eficiente).
- Tecnología noFrost en el congelador
- Indicador interior de la temperatura
- Congelación "Súper" con desconexión automática
- Señal acústica y óptica de avería y temperatura
- Tirador de aluminio exterior
- Tecnología pressureBalance de apertura asistida
- Bandejas de cristal con topes de seguridad antivuelco
- Dos cajones BigBox de gran capacidad
- Una cubitera
- Puerta reversible
- Combinación Maxx Duo con el modelo KSV36VW30 mediante el accesorio de unión KSZ36AW00

Información técnica

- Capacidad bruta/útil total: 255/237 litros
- Capacidad de congelación: 20 kg/24 horas
- Consumo de energía: 234 kWh/año
- Dimensiones del aparato (alto x ancho x fondo sin tirador): 186 x 60 x 65 cm

Serie 4, Congelador de libre instalación, 186 x 60 cm, Blanco GSN36VW30

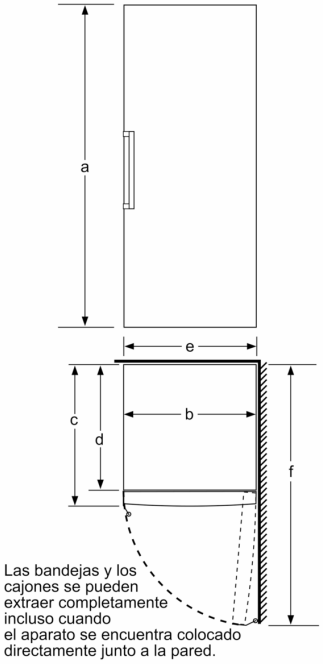

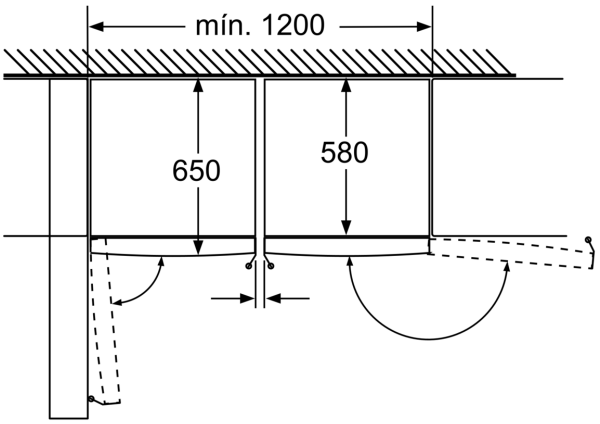

Las bandejas y los cajones se pueden extraer completamente incluso cuando el aparato se encuentra colocado directamente junto a la pared

Dimensiones en mm

	a	b	c	d	e	f
KSW36, GSD36	187	60	65	58	60	119,5
KSV36, KSF36, GSN36, GSV36	186					
KSV33, GSN33, GSV33	176					
KSV29, GSN29, GSV29	161					
GSV24	146					
GSN51	161	70	78	70	70	142
GSN54	176					
GSN58	191					

a Altura
b Ancho
c Profundidad con la puerta cerrada sin tirador
d Profundidad del armario
e Ancho con la puerta abierta y sin tirador
f Profundidad con la puerta abierta sin tirador

Dimensiones en cm