Serie 6, Congelador de libre instalación, 186 x 60 cm, Acero cepillado antihuellas GSN36BIEP

2 x Acumulador de frío

KSZ39AL00 Accesorio Frío - Kit de unión acero

Congelador NoFrost con cajones BigBox de gran capacidad y fácil y directo acceso a la parte superior. Muy eficiente.

- **Flexibilidad en el congelador**: gracias a la combinación de bandejas de cristal y cajones en el congelador.
- **NoFrost**: descongelación automática - ahorra tiempo y esfuerzo.
- **Cajón Big Box**: guarda tus tápers o congelados voluminosos.
- **IceTwister**: dispensador de hielo fácil de extraer y llenar.
- **Tecnología Inverter**: control constante de la temperatura dentro y fuera del frigorífico.

Clase de eficiencia energética:	E
Promedio anual de consumo de energía (kWh/año):	234 kWh/annum
Volumen neto del congelador:	242 l
Nivel de ruido:	39 dB(A) re 1pW
Clase de nivel de ruido:	C
Display de temperatura congelador:	Digital
Luz:	Si
Categoría de producto:	Congelador vertical
Tipo de construcción:	Libre instalación
Opción puerta panelable:	No es posible
Sistema No frost:	Total
Altura del producto:	1860 mm
Anchura:	600 mm
Fondo del aparato sin tirador:	650 mm
Medidas del producto embalado:	1900 x 650 x 750 mm
Peso neto:	72.1 kg
Peso bruto:	74.0 kg
Intensidad corriente eléctrica:	10 A
Frecuencia:	50 Hz
Longitud del cable de alimentación eléctrica:	230.0 cm
Apertura de la puerta:	A la derecha reversible
Descongelar con vapor:	Automatic
Señal de alarma / funcionamiento erróneo:	Visual y sonoro
Bloqueo de la puerta:	No
Nº de cajones /cestas:	4
Nº de flaps congelación:	0
Código EAN:	4242005231782
Marca:	Bosch
Código comercial del producto:	GSN36BIEP
Categoría de producto:	Congelador vertical
Accesorios incluidos:	2 x Acumulador de frío

4 242005 231782

Serie 6, Congelador de libre instalación, 186 x 60 cm, Acero cepillado antihuellas
GSN36BIEP

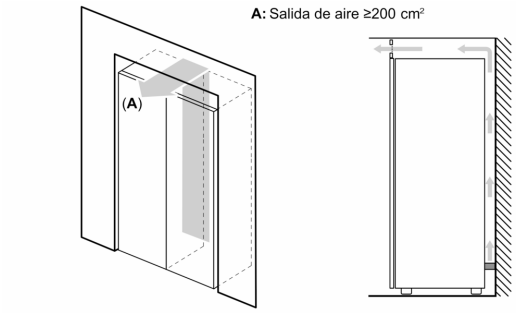

	a	b	c	d	e	f
KSW36, GSD36	187	60	65	58	60	119,5
KSV36, KSF36, GSN36, GSV36	186					
KSV33, GSN33, GSV33	176					
KSV29, GSN29, GSV29	161					
GSV24	146					
GSN51	161	70	78	70	70	142
GSN54	176					
GSN58	191					

a Altura
b Ancho
c Profundidad con la puerta cerrada sin tirador
d Profundidad del armario
e Ancho con la puerta abierta y sin tirador
f Profundidad con la puerta abierta sin tirador

Dimensiones en cm

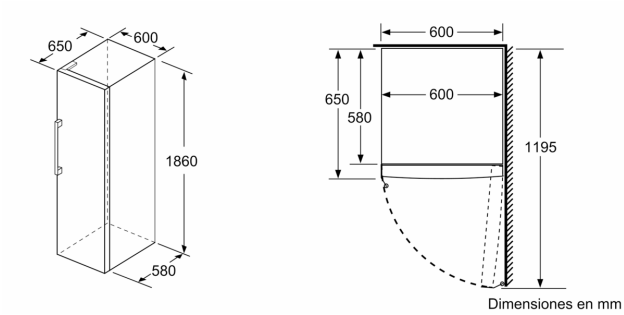

Dimensiones en mm

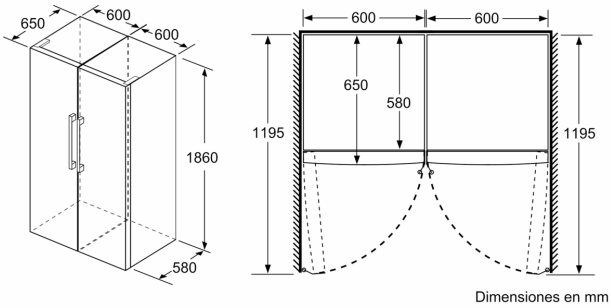

Dimensiones en mm