Campana decorativa de pared, 70 cm, Acero inoxidable DWW07D650

D

Campana de pared: libertad para el diseño de la cocina.

- **Campana ultrasilenciosa**: máximo rendimiento, con mínimo ruido.
- **Interior blindado**: limpieza fácil y segura.
- **Potencia intensiva**: elimina de manera rápida y efectiva los olores de la cocina.
- **Los filtros antigrasa se encargan de retener la mayor cantidad de grasa y particulas que hay en el aire, garantizando de esta manera el mejor rendimiento de la campana. Aptos para lavar en el lavavajillas.**

Accesorios opcionales

DHZ1225	Canal de ventilación
DHZ1235	Tubo telescópico pared 1,5 m
DHZ5325	Kit recirc. tradicional
DHZ5326	Filtro recirc. tradicional (repuesto)
DSZ5200	CleanAir Juego de arranque
DSZ5201	CleanAir filtro de carbón activo
DSZ6200	CleanAir Juego de arranque

Datos técnicos

Tipología:	Wall-mounted
Longitud del cable de alimentación eléctrica:	130.0 cm
Altura del conducto decorativo:	582-864/582-974 mm
Altura del producto:	90 mm
Distancia mínima con una placa:	550 mm
Distancia mínima con una placa de gas:	650 mm
Peso neto:	15.6 kg
Tipo de control:	Mecánico
Nº niveles extracción:	3 niveles + intensivo
Potencia máxima de extracción de aire:	420 m^3/h
Máxima extracción de aire en recirculación en nivel intensivo:	380.0 m^3/h
Nivel máximo de recirculación:	280 m^3/h
Máxima extracción de aire en nivel intensivo:	650 m^3/h
Caudal máximo de aire:	420 m^3/h
Nº lámparas iluminación:	2
Nivel de ruido:	59 dB(A) re 1 pW
Diámetro de la salida de aire:	120 / 150 mm
Material del filtro antigrasa:	Aluminio lavable lavavajillas
Código EAN:	4242002660097
Potencia:	260 W
Intensidad corriente eléctrica:	10 A
Tensión:	220-240 V
Frecuencia:	50 Hz
Tipo de enchufe:	Schuko a tierra
Tipo de instalación:	Montaje en pared

4 242002 660097

Campana decorativa de pared, 70 cm, Acero inoxidable DWW07D650

Campana de pared: libertad para el diseño de la cocina.

- Para instalar en pared

Sistema de fácil instalación

Diseño

- Filtros de aluminio multicapa.
- Filtros lavables en el lavavajillas
- Control iluminado
- 4 potencias de extracción: 3+1 intensivo
- Potencia máxima de extracción: 650 m^3/h (según UNE/EN 61591)
- Potencia de extracción en nivel 3: 430 m^3/h.
- Potencia sonora en nivel 3: 53 dB (A)
- Iluminación halógena de alta eficiencia.
- Válvula antirretorno incluida.
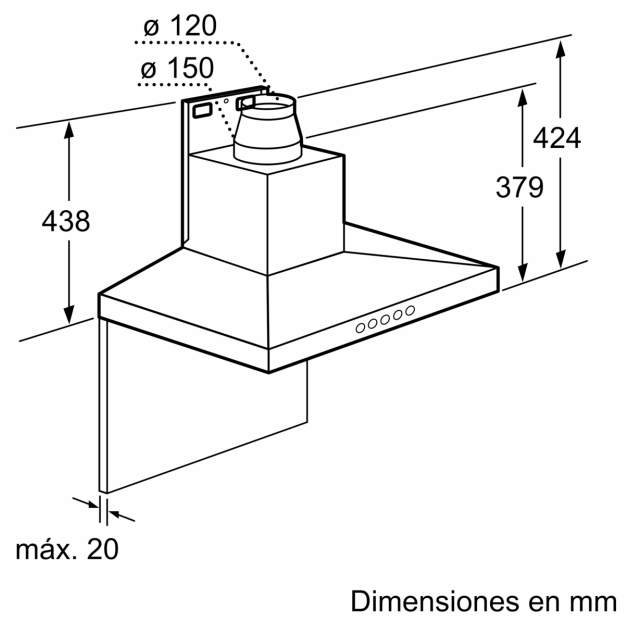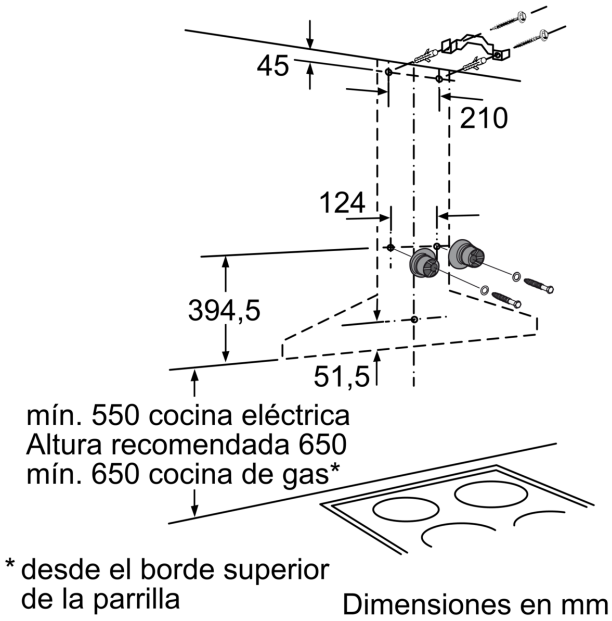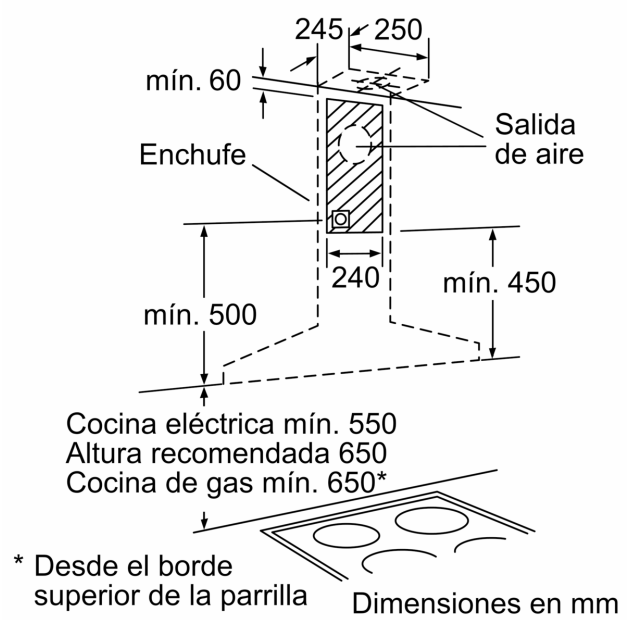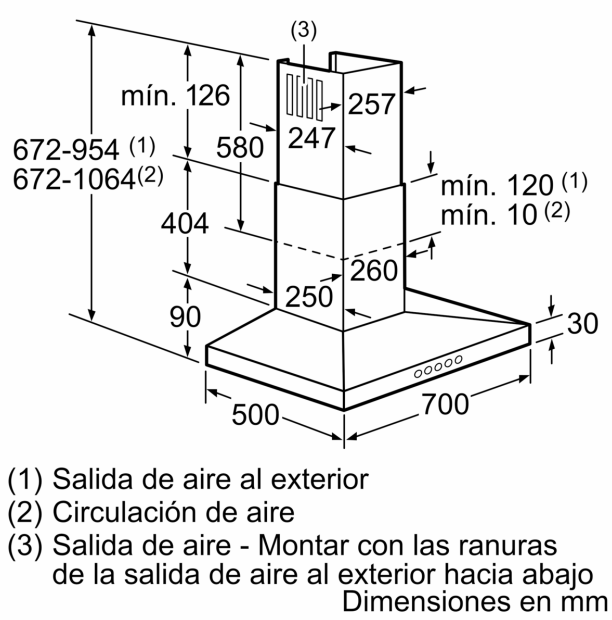
Campana decorativa de pared, 70 cm, Acero inoxidable
DWW07D650