Serie 6, Campana decorativa de pared, 90 cm, Cristal negro DWK98JQ60

DWZ0AK0R0	Kit recirc. larga duración
DWZ0AK0S0	Set de recirculacion regenerativo
DWZ0AX5K0	Tubo telescópico prolongador 1 m
DWZ0AX5L0	Tubo telescópico pared 1,5 m
DWZ1AK1B6	Filtro alta efic.Antipolen(repuesto)
DWZ1AK1I6	Set recirc.Alta eficiencia Antipolen
DWZ1AK1V6	Kit recirc. alta eficiencia antipolen
DWZ1AX5C6	Set recirc.Alta efic.Antipolen(exterior)
DWZ1AX6E1	Conductos de acero esmaltado negro
DZZ0XX0P0	Filtro recirc. Regenerativo (repuesto)
DZZ1XX1B6	Filtro alta efic.Antipolen(repuesto)

Campana inclinada en cristal. Diseño vanguardista en tu cocina que deja más espacio libre sobre la zona de cocción.

- **Sensor PerfectAir**: regulación automática de la potencia de la campana, para tener el mejor rendimiento con el mínimo nivel de ruido.
- **Motor EcoSilence™**: Motor eficiente, silencioso, robusto y duradero.
- **Campana ultrasilenciosa**: máximo rendimiento, con mínimo ruido.
- **Interior blindado**: limpieza fácil y segura.
- **Potencia intensiva**: elimina de manera rápida y efectiva los olores de la cocina.

Tipología:	Wall-mounted
Longitud del cable de alimentación eléctrica:	130.0 cm
Altura del producto:	323 mm
Distancia mínima con una placa:	450 mm
Distancia mínima con una placa de gas:	650 mm
Peso neto:	23.2 kg
Tipo de control:	Electrónica
Nº niveles extracción:	3 niveles + 2 intensivos
Potencia máxima de extracción de aire:	468 m^3/h
Máxima extracción de aire en recirculación en nivel intensivo:	460 m^3/h
Nivel máximo de recirculación:	378 m^3/h
Máxima extracción de aire en nivel intensivo:	836 m^3/h
Caudal máximo de aire:	468 m^3/h
Nº lámparas iluminación:	2
Nivel de ruido:	56 dB(A) re 1pW
Diámetro de la salida de aire:	120 / 150 mm
Material del filtro antigrasa:	Aluminio lavable lavavajillas
Código EAN:	4242002946894
Potencia:	163 W
Intensidad corriente eléctrica:	10 A
Tensión:	220-240 V
Frecuencia:	50; 60 Hz
Tipo de enchufe:	Schuko a tierra
Tipo de instalación:	Montaje en pared

4 242002 946894

Serie 6, Campana decorativa de pared, 90 cm, Cristal negro
DWK98JQ60

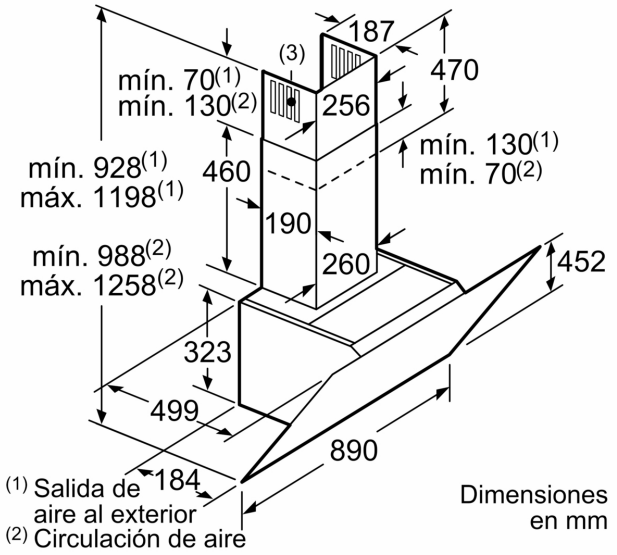

(1) Salida de aire al exterior
(2) Circulación de aire
(3) Salida de aire - Montar con las ranuras de la salida de aire al exterior hacia abajo

Dimensiones en mm

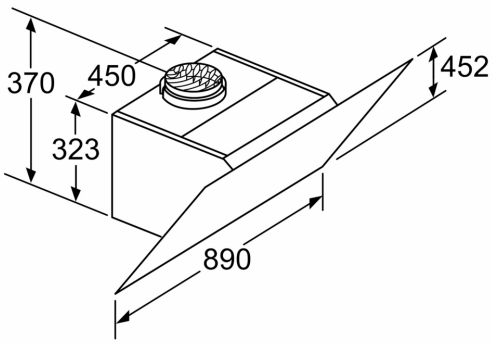

Aparato en recirculación de aire sin canal
Será necesario un juego de recirculación de aire

Dimensiones en mm

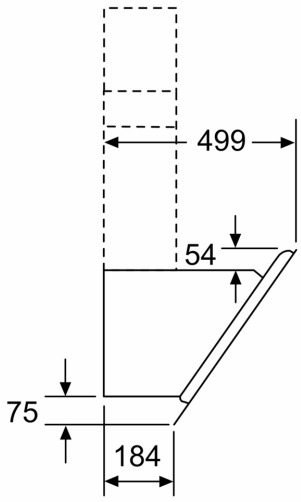

Dimensiones en mm

Dimensiones en mm

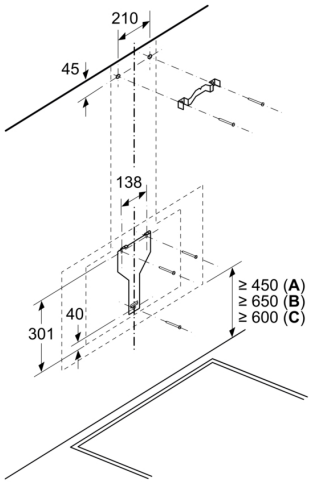

A: Eléctrico

B: Gas: desde el borde superior del soporte para ollas
C: Eléctrico: para Australia y Nueva Zelanda

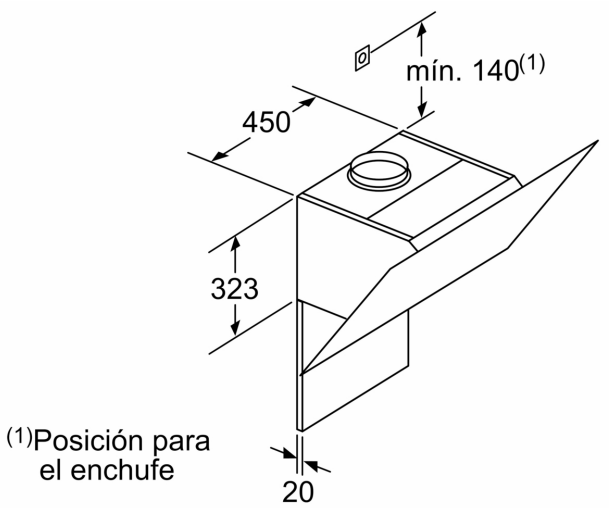

Tener en cuenta el grosor máximo de la pared trasera.

Dimensiones en mm

Dimensiones en mm

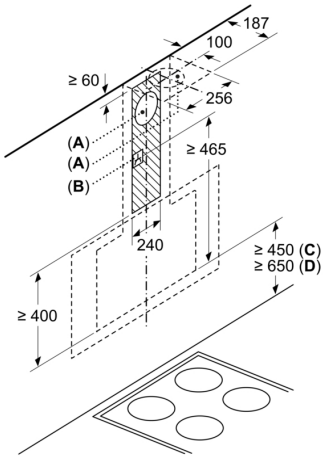

A: Salida de aire al exterior
B: Enchufe

Desde el borde superior del soporte para ollas

C: Eléctrico
D: Gas