Campana decorativa de pared, 90 cm, Acero inoxidable
DWK09E650

D

Campana de pared: libertad para el diseño de la cocina.

- **Campana extrasilenciosa**: máximo rendimiento con mínimo ruido.
- **Interior blindado**: limpieza fácil y segura.
- **Potencia intensiva**: elimina de manera rápida y efectiva los olores de la cocina.
- **Los filtros antigrasa se encargan de retener la mayor cantidad de grasa y particulas que hay en el aire, garantizando de esta manera el mejor rendimiento de la campana. Aptos para lavar en el lavavajillas.**

Accesorios opcionales

DHZ1223	Tubo telescópico prolongador 1 m
DHZ1233	Tubo telescópico pared 1,5 m
DHZ5345	Kit recirc. tradicional
DHZ5346	Filtro recirc. tradicional (repuesto)
DSZ5201	CleanAir filtro de carbón activo
DSZ5240	CleanAir Juego de arranque
DSZ6240	CleanAir Juego de arranque

Datos técnicos

Tipología: ..... Wall-mounted
Longitud del cable de alimentación eléctrica: ..... 130.0 cm
Altura del conducto decorativo: ..... 582-920/582-1030 mm
Altura del producto: ..... 387 mm
Distancia mínima con una placa: ..... 400 mm
Distancia mínima con una placa de gas: ..... 500 mm
Peso neto: ..... 21.0 kg
Tipo de control: ..... Electrónica
Nº niveles extracción: ..... 3 niveles + intensivo
Potencia máxima de extracción de aire: ..... 410 m^3/h
Máxima extracción de aire en recirculación en nivel intensivo: . 440.0 m^3/h
Nivel máximo de recirculación: ..... 330 m^3/h
Máxima extracción de aire en nivel intensivo: ..... 650 m^3/h
Caudal máximo de aire: ..... 410 m^3/h
Nº lámparas iluminación: 3
Nivel de ruido: ..... 55 dB(A) re 1 pW
Diámetro de la salida de aire: ..... 150 / 120 mm
Material del filtro antigrasa: ..... Acero inoxidable lavable lavavajillas
Código EAN: 4242002627045
Potencia: ..... 270 W
Intensidad corriente eléctrica: ..... 10 A
Tensión: ..... 220-240 V
Frecuencia: ..... 50 Hz
Tipo de enchufe: ..... Schuko a tierra
Tipo de instalación: ..... Montaje en pared

4 242002 627045

Campana decorativa de pared, 90 cm, Acero inoxidable
DWK09E650

Campana de pared: libertad para el diseño de la cocina.

Sistema de fácil instalación

- Filtros de acero inoxidable. Fácil limpieza.
- Filtros lavables en el lavavajillas
- Control táctil con display
- 4 potencias de extracción: 3+1 intensivo
- Posición intensiva con retracción automática.
- Potencia máxima de extracción: 650 m^3/h (según UNE/EN 61591)
- Potencia de extracción en nivel 3: 430 m^3/h.
- Potencia sonora en nivel 3: 52 dB (A)
- Extra Silencio. Sistema de insonorización especial.
- Iluminación halógena de alta eficiencia.

Diseño

- Válvula antirretorno incluida.

Campana decorativa de pared, 90 cm, Acero inoxidable
DWK09E650

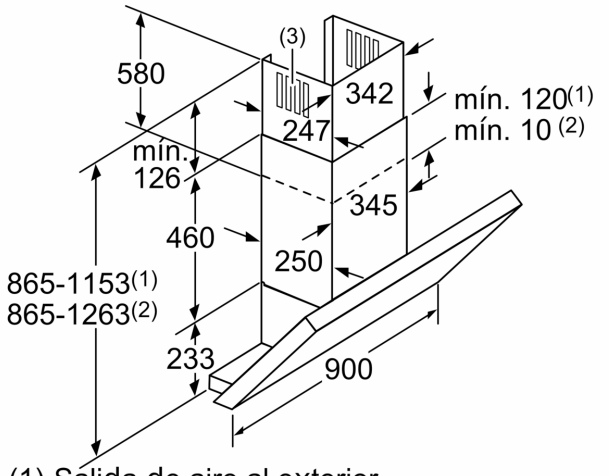

(1) Salida de aire al exterior
(2) Circulación de aire
(3) Salida de aire - Montar con los orificios de salida de aire al exterior hacia abajo

Dimensiones en mm

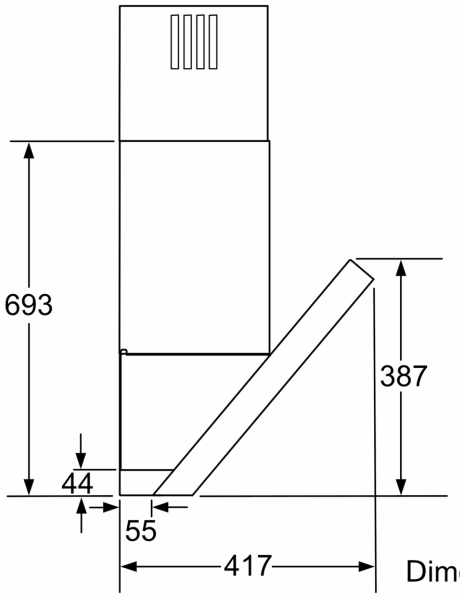

Dimensiones en mm

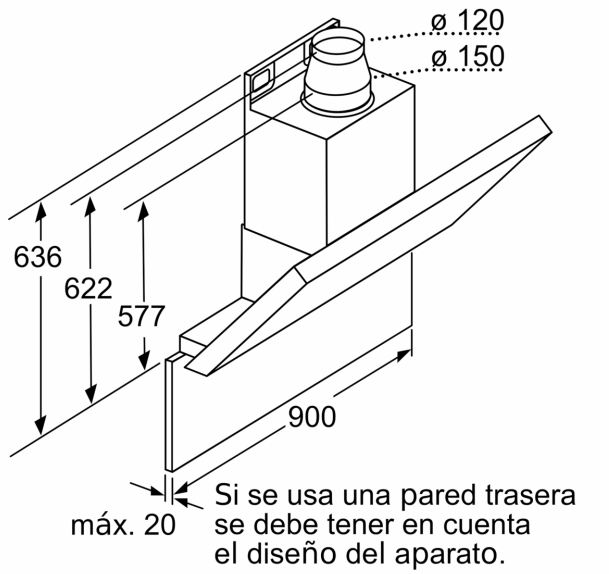

Si se usa una pared trasera se debe tener en cuenta el diseño del aparato.

Dimensiones en mm

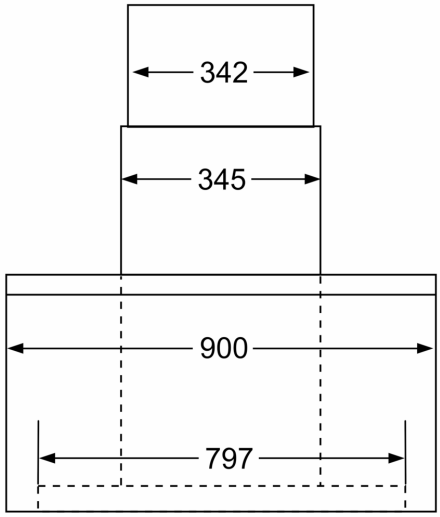

Dimensiones en mm

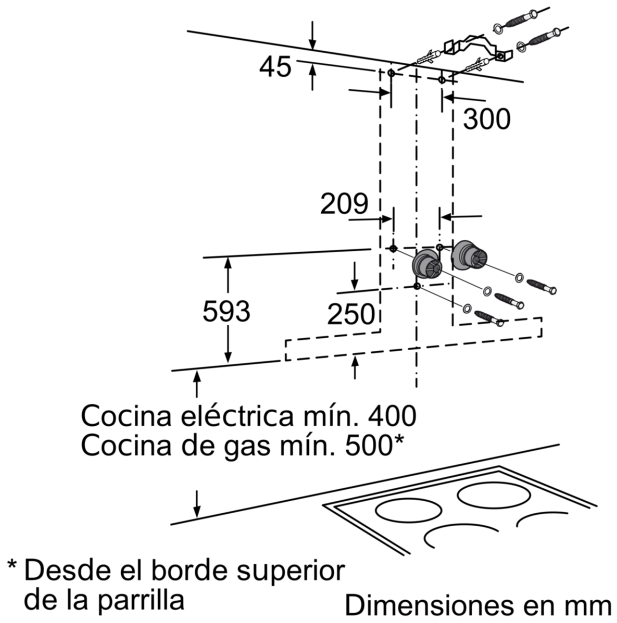
45
300
209
593
250
Cocina eléctrica mín. 400
Cocina de gas mín. 500*
* Desde el borde superior de la parrilla
Dimensiones en mm

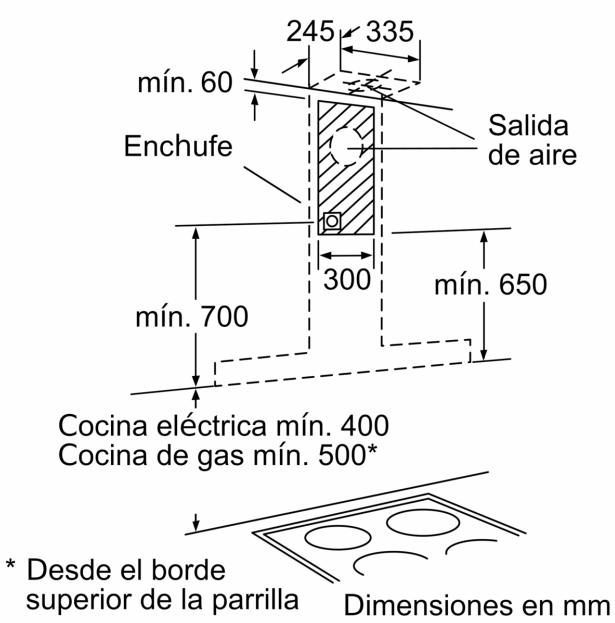
245
335
mín. 60
Enchufe
Salida de aire
300
mín. 650
mín. 700
Cocina eléctrica mín. 400
Cocina de gas mín. 500*
* Desde el borde superior de la parrilla
Dimensiones en mm