Serie | 6, Campana decorativa de pared, 60 cm, Cristal blanco DWK06G620

C

RimVentilation

Campana de pared: libertad para el diseño de la cocina.

- **Potencia de extracción:** 690 m³/h que consiguen una buena calidad de aire en la cocina de manera rápida.
- **Iluminación halógena:** aporta gran visibilidad sobre la zona de cocción.
- **Potencia intensiva con retracción automática:** restablece la aspiración tras 10 min de funcionamiento intensivo.
- **Extra Silencio:** alto rendimiento con potencia sonora de 67 dB.

Datos técnicos

Color del conducto decoratiivo :	Metallic
Tipología :	Chimenea
Certificaciones de homologacion :	CE, Eurasian
Longitud del cable de alimentación eléctrica (cm) :	130
Altura del conducto decorativo :	350-537/453-650
Altura del producto, sin conducto decorativo :	382
Dist mín resp zonas cocc eléct :	450
Dist mín resp zonas cocc gas :	450
Peso neto (kg) :	15,650
Tipo de control :	Electrónica
Máxima extracción de aire (m3/h) :	600
Máxima extracción de aire en recirculación en nivel intensivo (m3/h) :	630
Máxima extracción de aire en recirculación (m3/h) :	520
Máxima extracción de aire en nivel intensivo (m³/h) :	690
Numero de lámparas :	2
Nivel de contaminación acústica (dB(A) re 1 pW) :	67
Diámetro de la salida de aire :	120 / 150
Material del filtro antigrasa :	Aluminio lavable
Código EAN :	4242002757902
Potencia de conexión (W) :	290
Intensidad corriente eléctrica (A) :	10
Tensión (V) :	220-240
Frecuencia (Hz) :	50
Tipo de clavija :	Schuko con conexión a tierra
Tipo de instalación :	Montaje en pared

4 242002 757902

Serie | 6, Campana decorativa de pared, 60 cm, Cristal blanco
DWK06G620

Campana de pared: libertad para el diseño de la cocina.

- Para montar en pared
- Filtros de aspiración perimetral
- Filtro adicional en la parte inferior. Mejor eficacia de filtrado
- TouchControl
- 4 potencias de extracción
- Posición intensiva con retracción automática
- Potencia máxima de extracción: 690 m^3/h (según UNE/EN 61591)
- Potencia de extracción en nivel 3: 600 m^3/h
- Potencia sonora en nivel 3: 67 dB (A)
- Filtros lavables en el lavavajillas
- Desconexión automática temporizada
- Iluminación halógena de alta eficiencia
- Posibilidad de instalación en recirculación sin el conducto decorativo
- Válvula antirretorno incluida
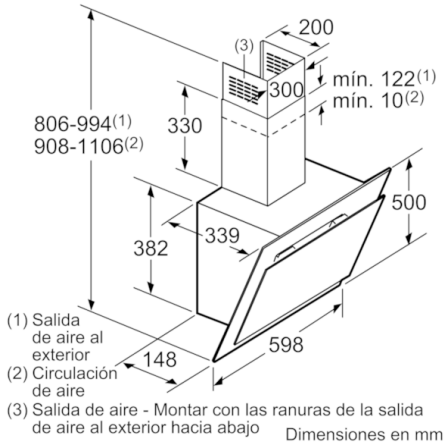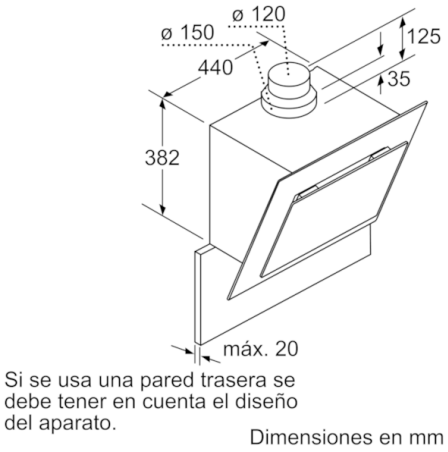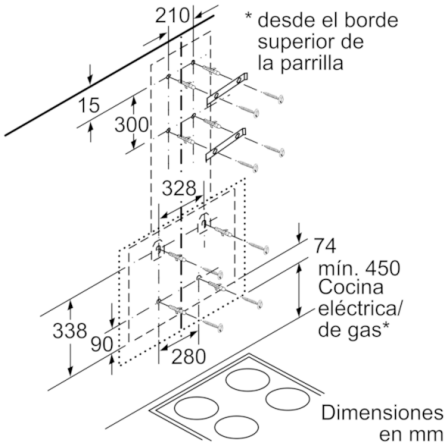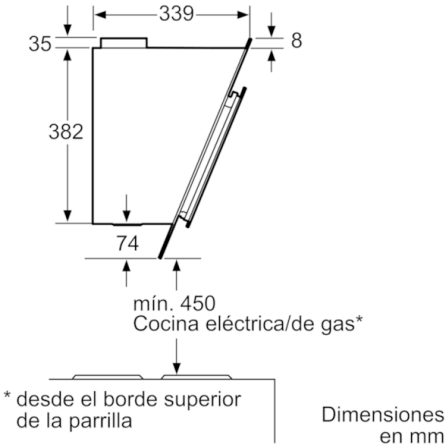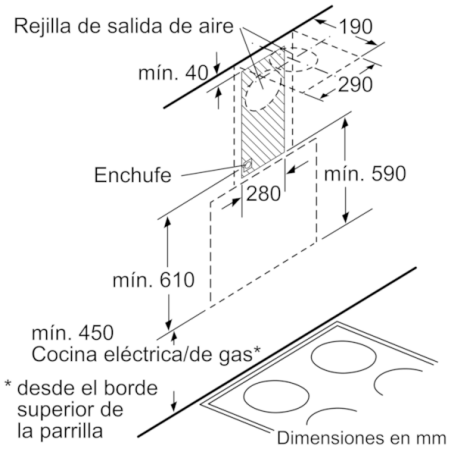
Serie | 6, Campana decorativa de pared, 60 cm, Cristal blanco
DWK06G620