Campana decorativa de pared, 90 cm, Acero inoxidable DWB099750

C

Campana de pared: libertad para el diseño de la cocina.

- **Campana ultrasilenciosa**: máximo rendimiento, con mínimo ruido.
- **Interior blindado**: limpieza fácil y segura.
- **Potencia intensiva**: elimina de manera rápida y efectiva los olores de la cocina.
- **Los filtros antigrasa se encargan de retener la mayor cantidad de grasa y particulas que hay en el aire, garantizando de esta manera el mejor rendimiento de la campana. Aptos para lavar en el lavavajillas.**

Datos técnicos

Tipología: ..... Wall-mounted
Longitud del cable de alimentación eléctrica: ..... 130.0 cm
Altura del conducto decorativo: ..... 580-909/580-1024 mm
Altura del producto: ..... 73 mm
Distancia mínima con una placa: ..... 550 mm
Distancia mínima con una placa de gas: ..... 650 mm
Peso neto: ..... 21.2 kg
Tipo de control: ..... Electrónica
Nº niveles extracción: ..... 3 niveles + intensivo
Potencia máxima de extracción de aire: ..... 520 m^3/h
Máxima extracción de aire en recirculación en nivel intensivo: . 470.0 m^3/h
Nivel máximo de recirculación: ..... 400 m^3/h
Máxima extracción de aire en nivel intensivo: ..... 770 m^3/h
Caudal máximo de aire: ..... 520 m^3/h
Nº lámparas iluminación: 3
Nivel de ruido: ..... 57 dB(A) re 1 pW
Diámetro de la salida de aire: ..... 150 / 120 mm
Material del filtro antigrasa: ..... Acero inoxidable lavable lavavajillas
Código EAN: 4242002490205
Potencia: ..... 275 W
Intensidad corriente eléctrica: ..... 10 A
Tensión: ..... 220-240 V
Frecuencia: ..... 50 Hz
Tipo de enchufe: ..... Schuko a tierra
Tipo de instalación: ..... Montaje en pared
Desconexión automática: ..... 10.0 min

4 242002 490205

Accesorios opcionales

DHZ1226	Canal de ventilación
DHZ1236	Canal de ventilación
DHZ5245	Juego de arranque
DHZ5246	Filtro de carbón activo
DHZ9550	Accesorio
DSZ5201	CleanAir filtro de carbón activo
DSZ5210	CleanAir Juego de arranque

Campana decorativa de pared, 90 cm, Acero inoxidable DWB099750

Campana de pared: libertad para el diseño de la cocina.

Sistema de fácil instalación

- Para instalar en pared
- Filtros de acero inoxidable. Fácil limpieza.
- Filtros lavables en el lavavajillas
- DirectControl: TouchControl en acero inoxidable con sensores luminosos
- 4 potencias de extracción: 3+1 intensivo
- Posición intensiva con retracción automática.
- Potencia máxima de extracción: 770 m^3/h (según UNE/EN 61591)
- Potencia de extracción en nivel 3: 550 m^3/h.
- Potencia sonora en nivel 3: 54 dB (A)
- Extra Silencio. Sistema de insonorización especial.
- Indicador electrónico de saturación de filtros antigrasa.
- Desconexión automática temporizada
- Iluminación halógena de alta eficiencia.
- Iluminación LED regulable en intensidad.
- Encendido y apagado gradual de la luz

Diseño

- Para instalación en recirculación necesario kit de recirculación o filtro de carbón activo (accesorio).
- Medidas aparato en funcionamiento con salida aire al exterior (alto x ancho x fondo): 653-1097 x 900 x 500 mm
- Medidas aparato en funcionamiento en recirculacion (alto x ancho x fondo): 653-1097 x 900 x 500 mm
- Dimensiones en recirculación con filtro de alta eficiencia (HxWxD):
- 677 x 900 x 500mm - instalación con conducto decorativo exterior
- 807-1137 x 900 x 500 mm - instalación con conducto decorativo telescópico

Campana decorativa de pared, 90 cm, Acero inoxidable
DWB099750

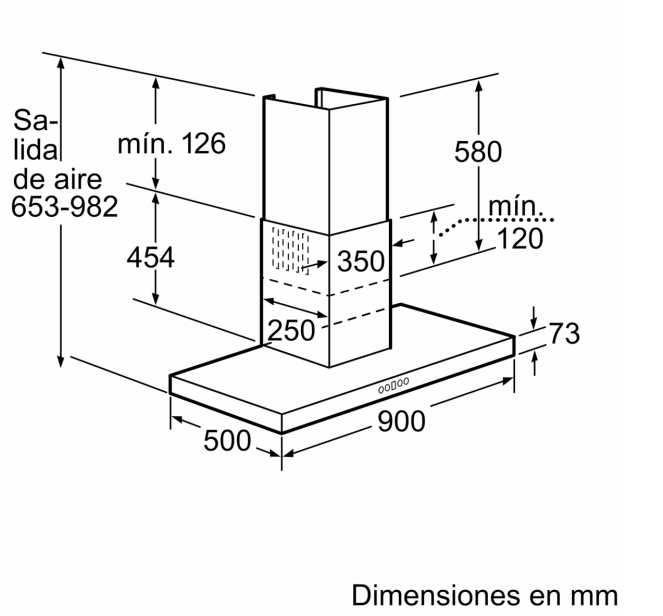

Dimensiones en mm

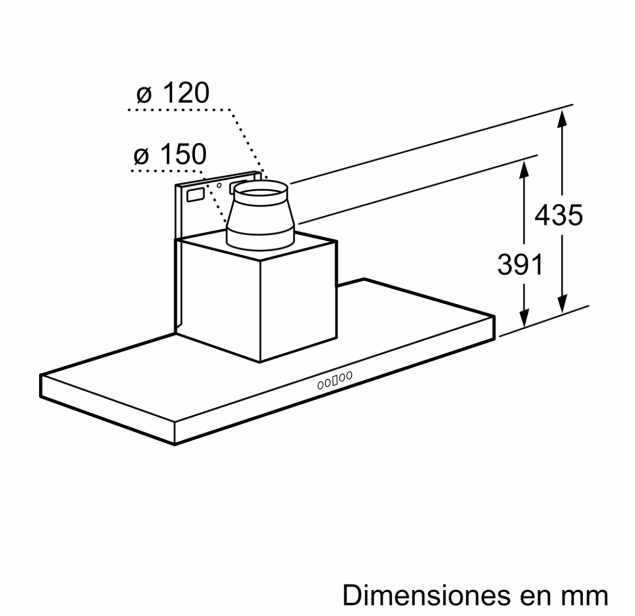

Dimensiones en mm

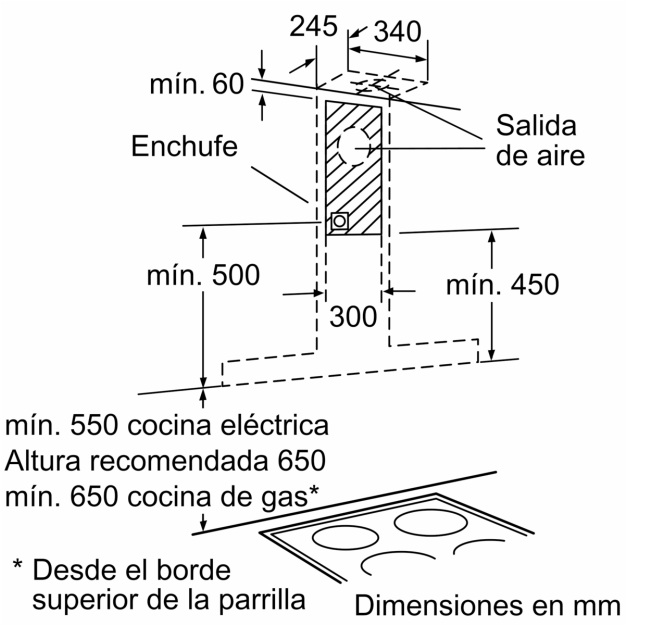

Dimensiones en mm

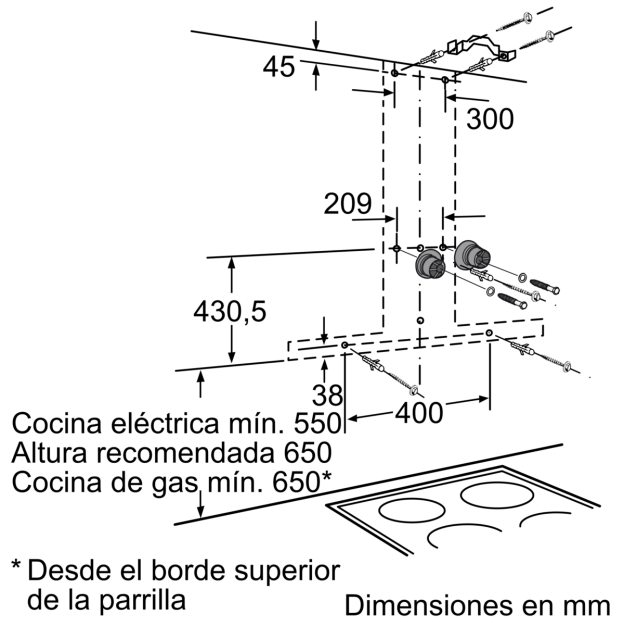

Dimensiones en mm

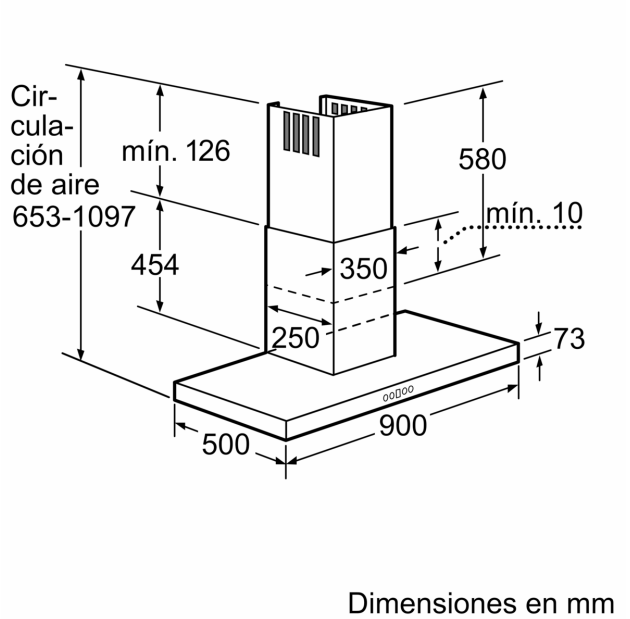

Dimensiones en mm