Accesorio para campana
DSZ6240

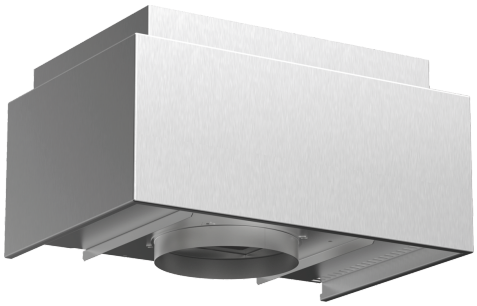

- **Set de instalación en recirculación**
- **Para campanas de pared**
- **Reducción de olores en torno al 95%.**
- **Filtro de carbón activo con mayor superficie de filtrado.**
- **Incluye embellecedor, anclaje a la pared, filtro de carbón activo, tubo flexible y 2 arandelas.**

Datos técnicos

Medidas del producto embalado: .....280 x 400 x 540 mm
Dimensiones del palet: ..... 185.0 x 80.0 x 120.0
Numero estandar de unidades por palet: 24
Peso neto: .....5.1 kg
Peso bruto: .....6.7 kg
Código EAN: 4242002755366

4 242002 755366
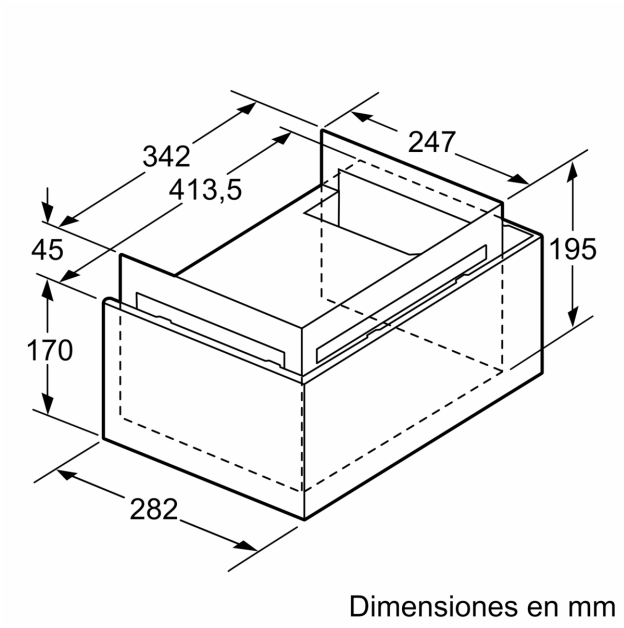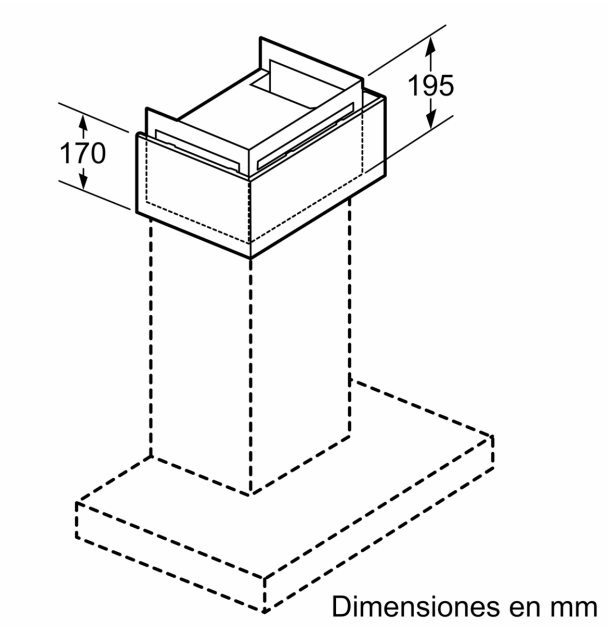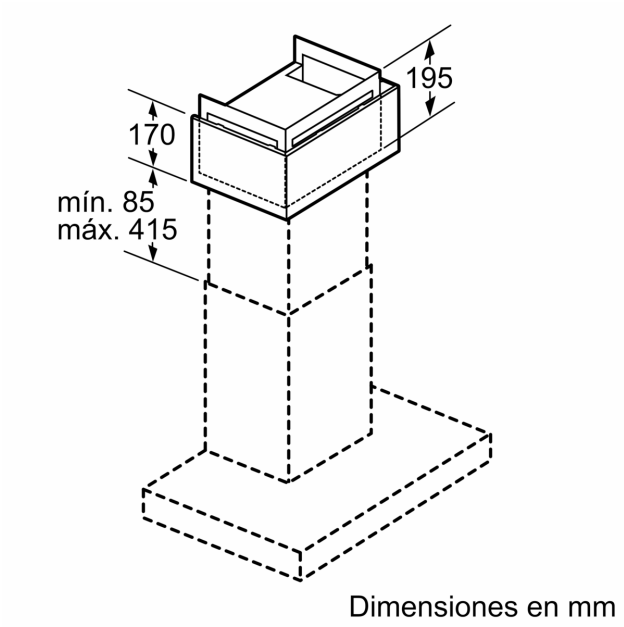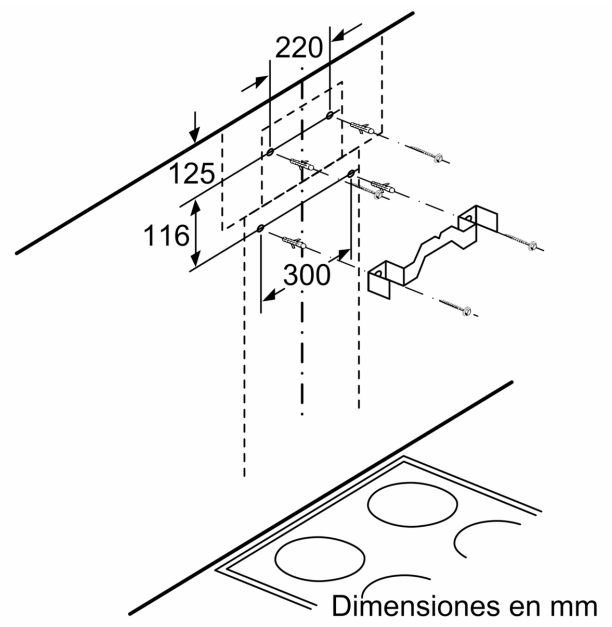
Accesorio para campana
DSZ6240