Serie 6, Extractor de techo, 90 cm, Acero inoxidable
DRC96AQ50

B

EcoSilence Drive

Extractor de techo: integrado completamente en el falso techo, con la mejor tecnologia, permite ahorrar espacio, una visión limpia de cocina, y la mejor solución para cocinas abiertas. Cocina sin humos ni olores.

- **Motor EcoSilence™**: Motor eficiente, silencioso, robusto y duradero.
- **Silenciosa**: potencia máxima de extracción con el mínimo ruido.
- **Potencia intensiva**: elimina de manera rápida y efectiva los olores de la cocina.
- **Interior blindado**: limpieza fácil y segura.

Accesorios opcionales

DIZ1JX2C1	Kit alta eficacia blanco
DIZ1JX5C1	Set recirc.Alta efic.(exterior) Inox
DSZ1JC1B1	Filtro recirc.Alta eficiencia(repuesto)

Datos técnicos

Tipología: ..... Island/Ceilling
Longitud del cable de alimentación eléctrica: ..... 130.0 cm
Dimensiones de instalación necesarias (H x W x D): ..... 189mm x 888.0mm x 487mm mm
Distancia mínima con una placa: ..... 650 mm
Distancia mínima con una placa de gas: ..... 650 mm
Peso neto: ..... 22.5 kg
Tipo de control: ..... Electrónica
Nº niveles extracción: ..... 3 niveles + 2 intensivos
Potencia máxima de extracción de aire: ..... 434 m^3/h
Máxima extracción de aire en recirculación en nivel intensivo: . 574.0 m^3/h
Nivel máximo de recirculación: ..... 336 m^3/h
Máxima extracción de aire en nivel intensivo: ..... 734 m^3/h
Caudal máximo de aire: ..... 434 m^3/h
Nº lámparas iluminación: 4
Nivel de ruido: ..... 61 dB(A) re 1 pW
Diámetro de la salida de aire: ..... 150 mm
Material del filtro antigrasa: ..... Acero inoxidable lavable lavavajillas
Código EAN: 4242005174416
Potencia: ..... 204 W
Tensión: ..... 220-240 V
Frecuencia: ..... 50; 60 Hz
Tipo de enchufe: ..... Schuko a tierra
Tipo de instalación: ..... Isla
Desconexión automática: ..... 10 min

4 242005 174416

Serie 6, Extractor de techo, 90 cm, Acero inoxidable
DRC96AQ50

Extractor de techo: integrado completamente en el falso techo, con la mejor tecnologia, permite ahorrar espacio, una visión limpia de cocina, y la mejor solución para cocinas abiertas. Cocina sin humos ni olores.

- Para instalar en pared
- Home Connect: controla tu electrodoméstico desde cualquier lugar a través de la app
- Se conecta a tu móvil vía Home Connect
- Clase de eficiencia energética B (dentro del rango A+++ a D).
- Potencia máxima de extracción: 734 m^3/h (según UNE/EN 61591)
- Potencia de extracción nivel 3: 336 m^3/h
- Motor EcoSilence: robusto, eficiente, silencioso y duradero. 10 años de garantía
- 5 potencias de extracción: 3+2 intensivos
- Control placa-campana
- Mando de control remoto
- Desconexión automática temporizada
- Filtros de aspiración perimetral
- Filtros lavables en el lavavajillas
- Interior blindado en acero inoxidable: limpieza fácil y segura
- Indicador electrónico de saturación de filtros antigrasa y de carbón activo
- Iluminación LED regulable en intensidad
- Encendido y apagado gradual de la luz

Seguridad

- Dimensiones del aparato (ancho x fondo): 900 x 500 mm
- Medidas encastre (alto x ancho x fondo): 189 x 888 x 487 mm
- Instalación en recirculación
- La funcionalidad Home Connect permite ampliarse gracias a otras colaboradoras.

Serie 6, Extractor de techo, 90 cm, Acero inoxidable
DRC96AQ50

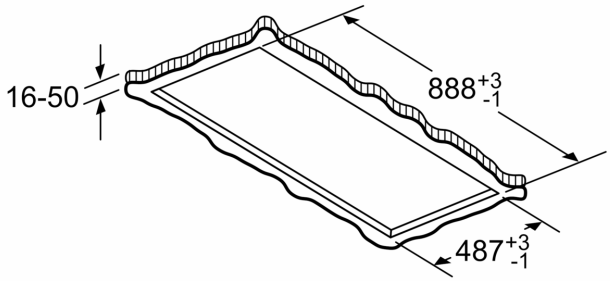

No montar el aparato directamente sobre tablas de yeso o materiales ligeros similares del falso techo. Se requiere una estructura inferior apta y que esté bien fijada al techo de hormigón.

Dimensiones en mm

Dimensiones en mm

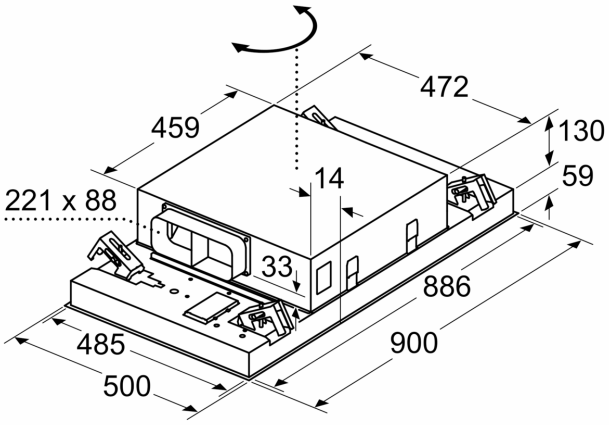

La salida del ventilador se puede girar en las cuatro direcciones

Dimensiones en mm
salida de aire

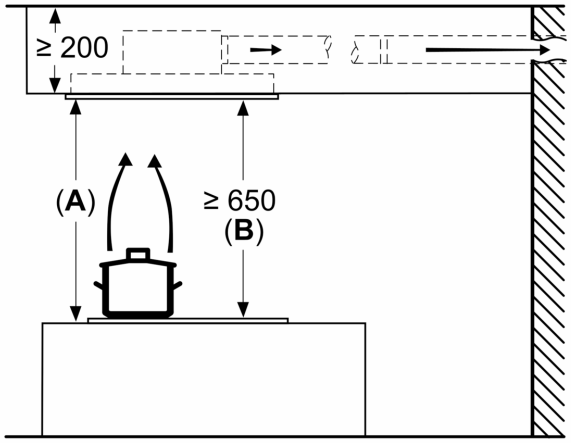

A: rendimiento óptimo 700-1500
B: desde el borde superior de la parrilla

Dimensiones en mm
Circulación de aire

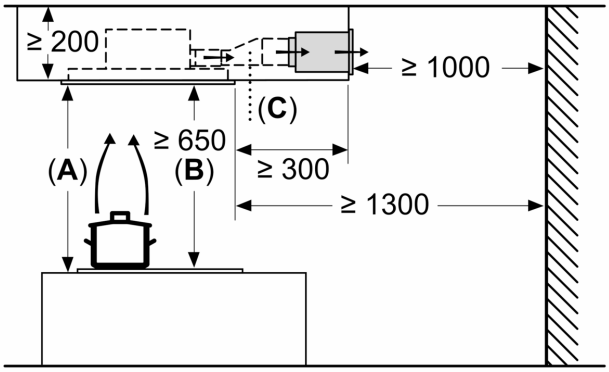

A: rendimiento óptimo 700-1500
B: desde el borde superior de la parrilla
C: Pieza de unión (de un conducto plano a un conducto cilíndrico).
No incluido en el volumen de suministro.

Dimensiones en mm
Circulación de aire

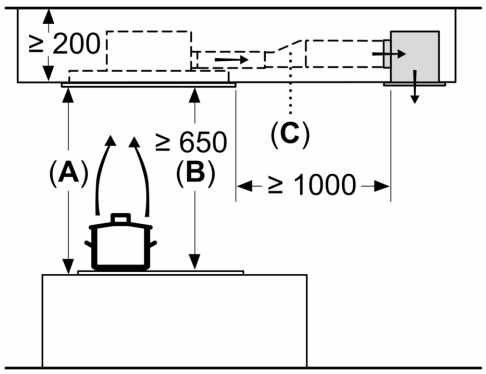

A: rendimiento óptimo 700-1500
B: desde el borde superior de la parrilla
C: Pieza de unión (de un conducto plano a un conducto cilíndrico).
No incluido en el volumen de suministro.