Kit de recirculación de larga duración
DIZ0JC2D0

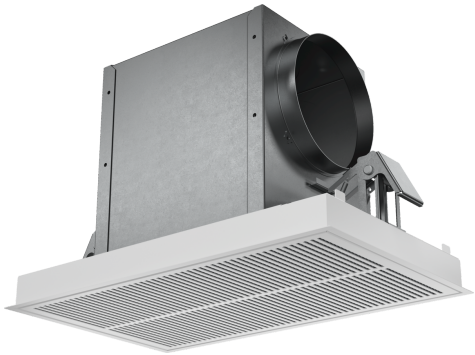

- **Set de instalación en recirculación**
- **Apto para campanas de techo**
- **Reducción de olores en torno al 95%.**
- **Filtro de carbón activo con mayor superficie de filtrado.**
- **Filtro de carbón activo regenerativo**

Medidas del producto embalado: .....440 x 400 x 800 mm
Dimensiones del palet: ..... 195.0 x 80.0 x 120.0
Numero estandar de unidades por palet: 12
Peso neto: .....5.2 kg
Peso bruto: .....7.7 kg
Código EAN: 4242005109371

4 242005 109371

Kit de recirculación de larga duración
DIZ0JC2D0

Dimensiones en mm
Circulación de aire

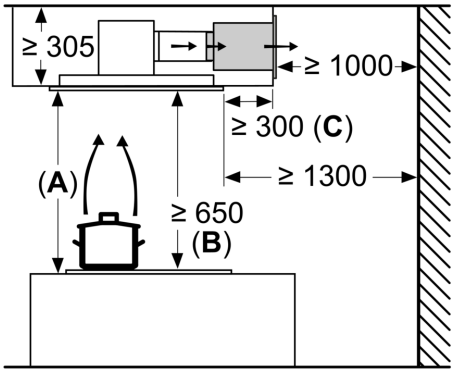

A: rendimiento óptimo 700-1500
B: desde el borde superior de la parrilla
C: La distancia puede reducirse hasta 70 mm si la altura del falso techo es ≥ 340 mm.

Dimensiones en mm
Circulación de aire

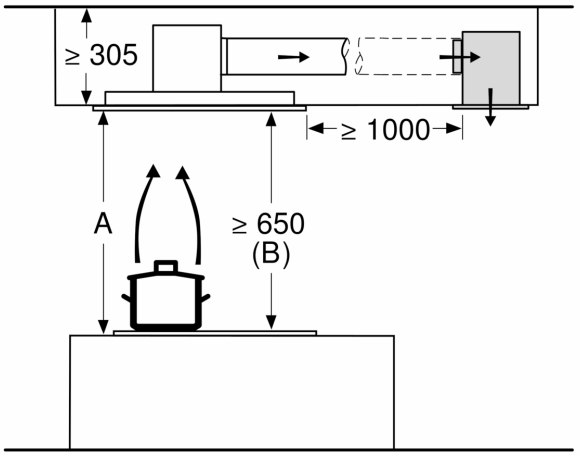

A: rendimiento óptimo 700-1500
B: desde el borde superior de la parrilla

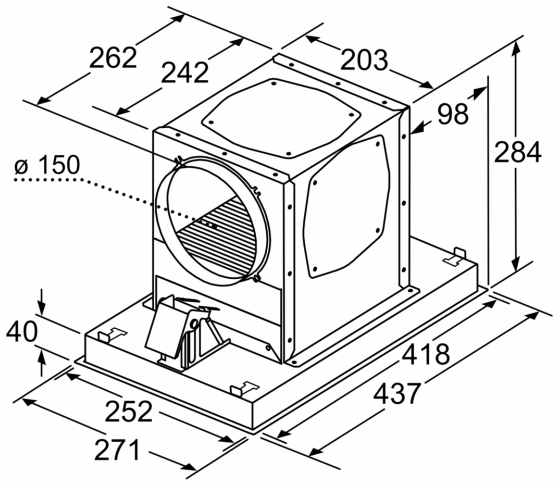

Dimensiones en mm

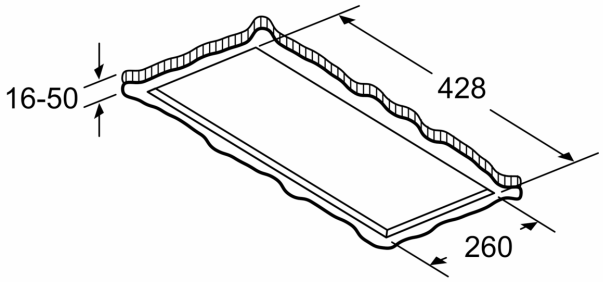

Dimensiones en mm