Serie 4, Campana decorativa de isla, 90 cm, Acero inoxidable
DIB97IM50

B

Accesorios opcionales

DHZ1256 Tubo telescópico pared 1,5 m, DHZ5346 Filtro recirc. tradicional (repuesto), DHZ5385 Kit recirc. tradicional, DIZ2CB1I4 Set de recirculacion alta eficiciencia, DIZ2CX5C6 Set recirc.Alta efic.Antipolen(exterior), DIZ2FX5D1 Set recirc. Regenerativo(exterior), DZZ0XX0P0 Filtro recirc. Regenerativo (repuesto), DZZ1XX1B6 Filtro alta efic.Antipolen(repuesto), DHZ1231 Elemento de unión, DHZ1241 Elemento de unión, DHZ1246 Tubo telescópico prolongador 1 m, DHZ1251 Soporte falso techo, DHZ1253 Soporte falso techo, DZZ2CB1B4 Filtro recirc.Alta eficiencia(repuesto), HEZG9AS00S Adaptador

Campana isla: la solución perfecta para las zonas de cocción en isla.

- **Campana ultrasilenciosa**: máximo rendimiento, con mínimo ruido.
- **Interior blindado**: limpieza fácil y segura.
- **Electrónica TouchSelect**: controla los ajustes de la campana con un solo dedo.
- **Potencia intensiva**: elimina de manera rápida y efectiva los olores de la cocina.

Datos técnicos

Tipología: ..... Island/Ceilling
Longitud del cable de alimentación eléctrica: ..... 130.0 cm
Altura del conducto decorativo: ..... 691-871/691-991 mm
Altura del producto: ..... 53 mm
Distancia mínima con una placa: ..... 550 mm
Distancia mínima con una placa de gas: ..... 650 mm
Peso neto: ..... 29.2 kg
Tipo de control: ..... Electrónica
Nº niveles extracción: ..... 3 niveles + intensivo
Potencia máxima de extracción de aire: ..... 438 m^3/h
Máxima extracción de aire en recirculación en nivel intensivo: .... 527 m^3/h
Nivel máximo de recirculación: ..... 390 m^3/h
Máxima extracción de aire en nivel intensivo: ..... 754 m^3/h
Caudal máximo de aire: ..... 438 m^3/h
Nº lámparas iluminación: 4
Nivel de ruido: ..... 57 dB(A) re 1 pW
Diámetro de la salida de aire: ..... 150 / 120 mm
Material del filtro antigrasa: ..... Aluminio lavable lavavajillas
Código EAN: 4242005086269
Potencia: ..... 256 W
Intensidad corriente eléctrica: ..... 10 A
Tensión: ..... 220-240 V
Frecuencia: ..... 60; 50 Hz
Tipo de enchufe: ..... Schuko a tierra
Tipo de instalación: ..... Isla

4 242005 086269
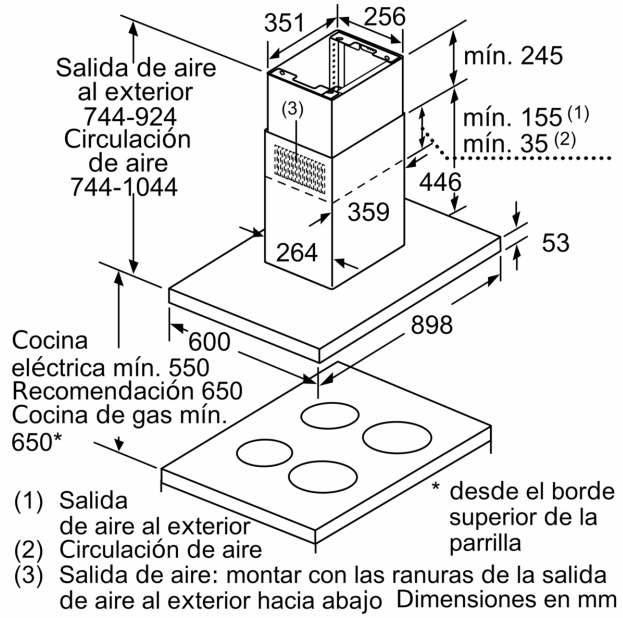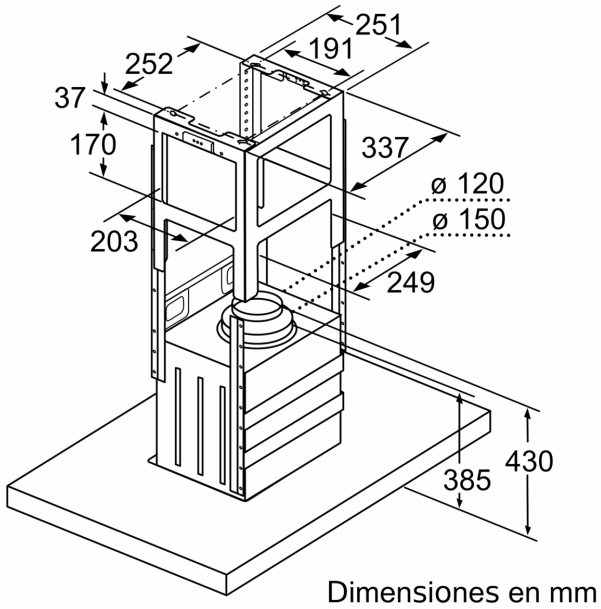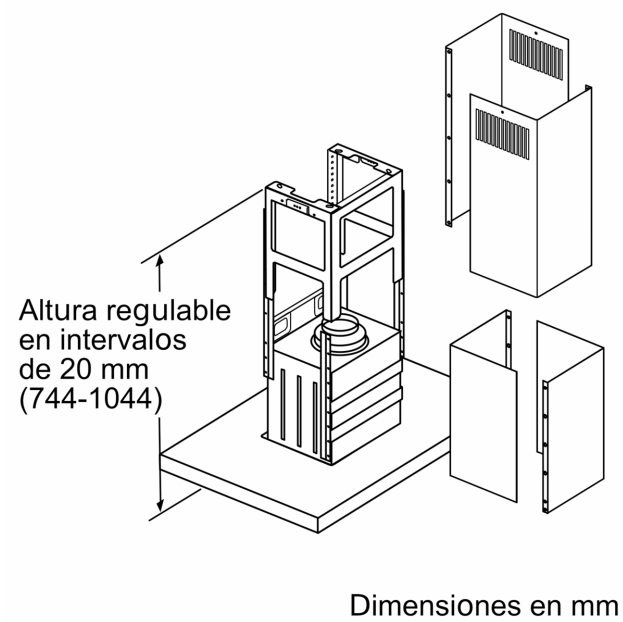
Serie 4, Campana decorativa de isla, 90 cm, Acero inoxidable
DIB97IM50