Campana decorativa de isla, 90 cm, Acero inoxidable
DIB09T152

C

Campana isla: la solución perfecta para las zonas de cocción en isla.

- **Silenciosa**: potencia máxima de extracción con el mínimo ruido.
- **Interior blindado**: limpieza fácil y segura.
- **Potencia intensiva**: elimina de manera rápida y efectiva los olores de la cocina.

Datos técnicos

Tipología: ..... Island/Ceilling
Longitud del cable de alimentación eléctrica: ..... 130.0 cm
Altura del conducto decorativo: ..... 698-878/698-998 mm
Altura del producto: ..... 46 mm
Distancia mínima con una placa: ..... 550 mm
Distancia mínima con una placa de gas: ..... 650 mm
Peso neto: ..... 31.4 kg
Tipo de control: ..... Electrónica
Nº niveles extracción: ..... 3 niveles + intensivo
Potencia máxima de extracción de aire: ..... 640 m^3/h
Máxima extracción de aire en recirculación en nivel intensivo: . 480.0 m^3/h
Nivel máximo de recirculación: ..... 440 m^3/h
Máxima extracción de aire en nivel intensivo: ..... 940 m^3/h
Caudal máximo de aire: ..... 640 m^3/h
Nº lámparas iluminación: 4
Nivel de ruido: ..... 64 dB(A) re 1 pW
Diámetro de la salida de aire: ..... 150 / 120 mm
Material del filtro antigrasa: ..... Acero inoxidable lavable lavavajillas
Código EAN: 4242002660110
Potencia: ..... 435 W
Intensidad corriente eléctrica: ..... 10 A
Tensión: ..... 220-240 V
Frecuencia: ..... 50 Hz
Tipo de enchufe: ..... Schuko a tierra
Tipo de instalación: ..... Isla
Desconexión automática: ..... 1-9 min

Accesorios opcionales

DHZ1231	Elemento de unión
DHZ1241	Elemento de unión
DHZ1246	Tubo telescópico prolongador 1 m
DHZ1251	Soporte falso techo
DHZ1253	Soporte falso techo
DHZ1256	Tubo telescópico pared 1,5 m
DHZ5346	Filtro recirc. tradicional (repuesto)
DHZ5385	Kit recirc. tradicional
DSZ5201	CleanAir filtro de carbón activo
DSZ5230	CleanAir Juego de arranque
DSZ6230	CleanAir Juego de arranque

4 242002 660110

Campana decorativa de isla, 90 cm, Acero inoxidable
DIB09T152

Campana isla: la solución perfecta para las zonas de cocción en isla.

Sistema de fácil instalación

- Filtros de acero inoxidable. Fácil limpieza.
- Filtros lavables en el lavavajillas
- Electrónica top
- 4 potencias de extracción: 3+1 intensivo
- Posición intensiva con retracción automática.
- Potencia máxima de extracción: 940 m^3/h (según UNE/EN 61591)
- Potencia de extracción en nivel 3: 650 m^3/h.
- Potencia sonora en nivel 3: 58 dB (A)
- Extra Silencio. Sistema de insonorización especial.
- Indicador electrónico de saturación de filtros antigrasa y de carbón activo.
- Desconexión automática temporizada
- Iluminación halógena de alta eficiencia.
- Iluminación LED regulable en intensidad.
- Encendido y apagado gradual de la luz

Diseño

- Válvula antirretorno incluida.
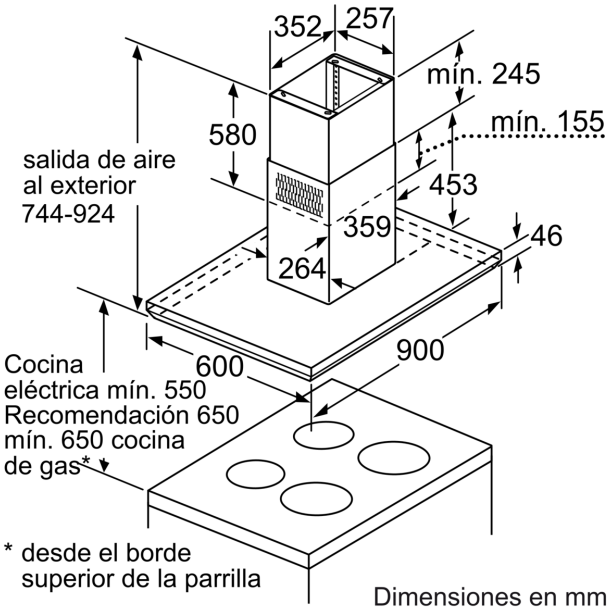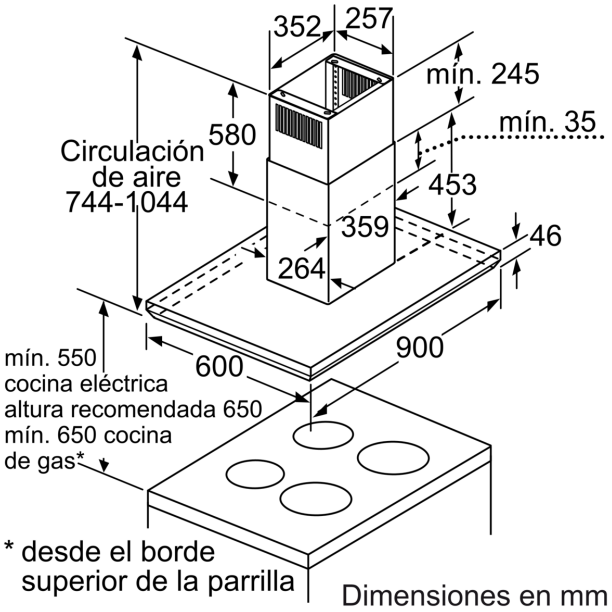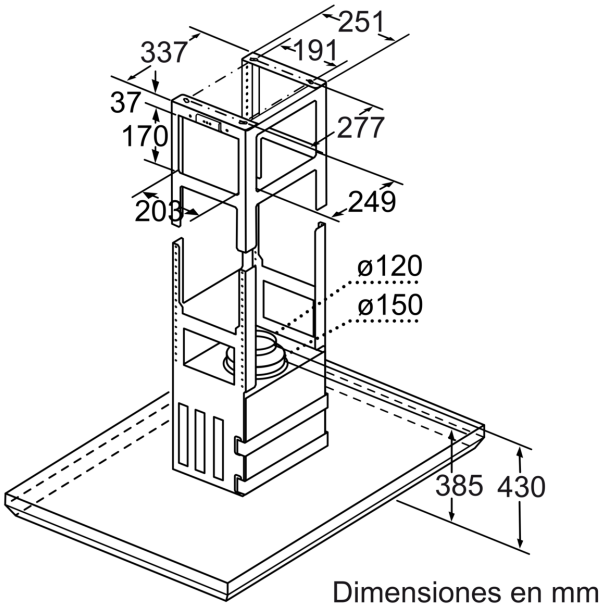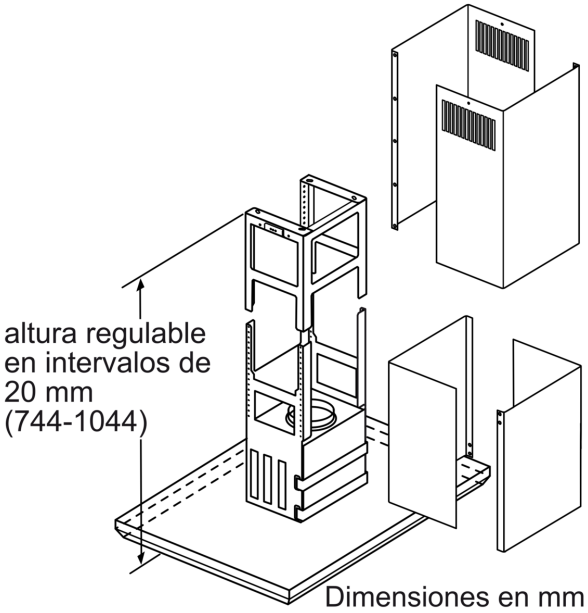
Campana decorativa de isla, 90 cm,
Acero inoxidable
DIB09T152