Campana decorativa de isla, 90 cm, Acero inoxidable
DIB09D650

D

DHZ1246	Tubo telescópico prolongador 1 m
DHZ1251	Soporte falso techo
DHZ1253	Soporte falso techo
DHZ1256	Tubo telescópico pared 1,5 m
DHZ5346	Filtro recirc. tradicional (repuesto)
DHZ5385	Kit recirc. tradicional
DSZ5201	CleanAir filtro de carbón activo
DSZ5230	CleanAir Juego de arranque
DSZ6230	CleanAir Juego de arranque
DHZ1231	Elemento de unión
DHZ1241	Elemento de unión

Campana isla: la solución perfecta para las zonas de cocción en isla.

- **Campana extrasilenciosa**: máximo rendimiento con mínimo ruido.
- **Interior blindado**: limpieza fácil y segura.
- **Potencia intensiva**: elimina de manera rápida y efectiva los olores de la cocina.

Tipología: ..... Island/Ceilling
Longitud del cable de alimentación eléctrica: ..... 130.0 cm
Altura del conducto decorativo: ..... 684-864/684-984 mm
Altura del producto: ..... 60 mm
Distancia mínima con una placa: ..... 550 mm
Distancia mínima con una placa de gas: ..... 650 mm
Peso neto: ..... 29.4 kg
Tipo de control: ..... Mecánico
Nº niveles extracción: ..... 3 niveles + intensivo
Potencia máxima de extracción de aire: ..... 440 m^3/h
Máxima extracción de aire en recirculación en nivel intensivo: . 440.0 m^3/h
Nivel máximo de recirculación: .....330 m^3/h
Máxima extracción de aire en nivel intensivo: ..... 680 m^3/h
Caudal máximo de aire: .....440 m^3/h
Nº lámparas iluminación: 4
Nivel de ruido: ..... 55 dB(A) re 1pW
Diámetro de la salida de aire: ..... 150 / 120 mm
Material del filtro antigrasa: ..... Aluminio lavable lavavajillas
Código EAN: 4242002625935
Potencia: .....310 W
Intensidad corriente eléctrica: ..... 10 A
Tensión: ..... 220-240 V
Frecuencia: ..... 50 Hz
Tipo de enchufe: ..... Schuko a tierra
Tipo de instalación: ..... Isla

4 242002 625935

Campana decorativa de isla, 90 cm, Acero inoxidable
DIB09D650

Campana isla: la solución perfecta para las zonas de cocción en isla.

Sistema de fácil instalación

- Filtros de aluminio multicapa.
- Filtros lavables en el lavavajillas
- Control mecánico
- 4 potencias de extracción: 3+1 intensivo
- Potencia máxima de extracción: 680 m^3/h (según UNE/EN 61591)
- Potencia de extracción en nivel 3: 450 m^3/h.
- Potencia sonora en nivel 3: 52 dB (A)
- Extra Silencio. Sistema de insonorización especial.
- Iluminación halógena de alta eficiencia.

Diseño

- Válvula antirretorno incluida.
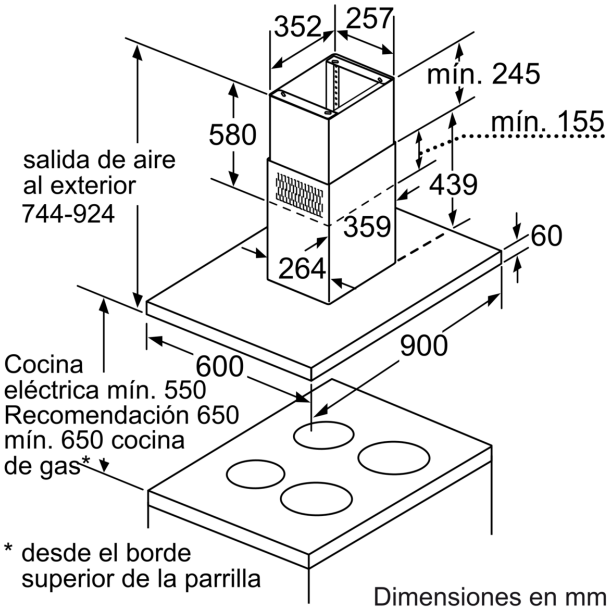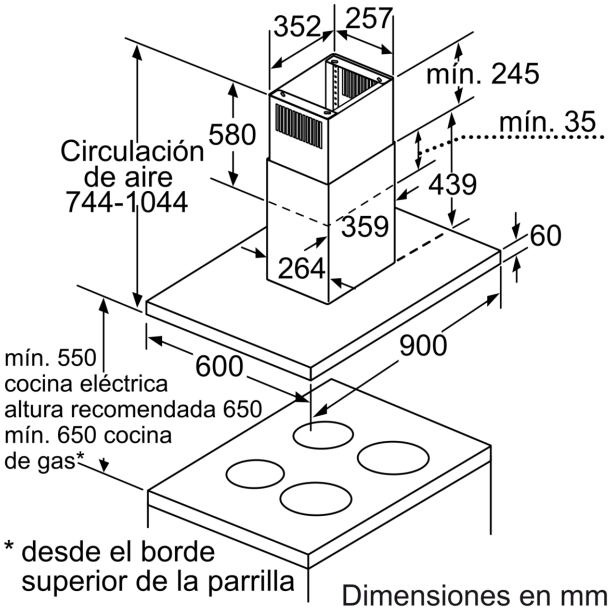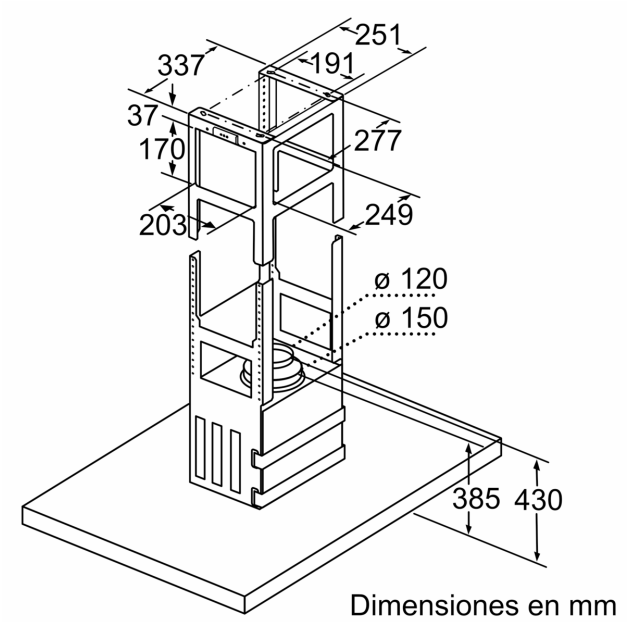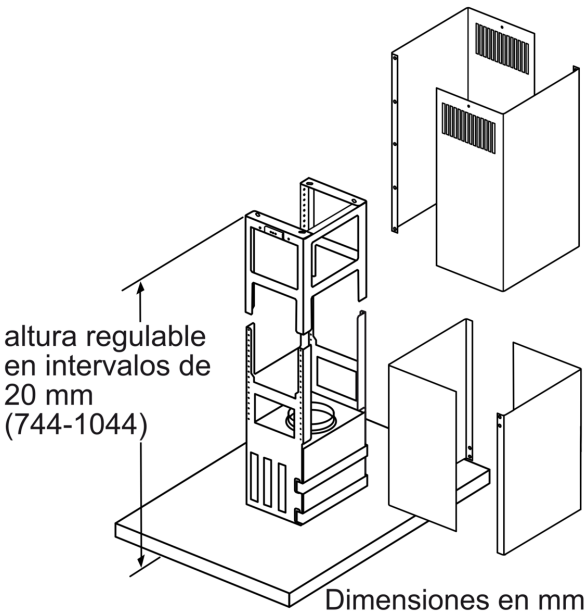
Campana decorativa de isla, 90 cm,
Acero inoxidable
DIB09D650