Serie | 8, Horno compacto con vapor, Acero inoxidable
CSG636BS1

A+

Accesorios incluidos
1 x Parrilla, 1 x Bandeja universal, 1 x Bandeja para vapor, perforada, tamaño S, 1 x Bandeja para vapor, perforada, tamaño XL, 1 x Bandeja para vapor, sin perforar, tam. S

Accesorios opcionales
HEZ631070 : Bandeja plana horno 455 x 375 x 29 mm
HEZ632070 : Bandeja universal horno 455 x 375 x 38mm
HEZ636000 : Bandeja de vidrio
HEZ6FCG0 : Libro de cocina, compacto con vapor 100%

Horno compacto multifunción de 45 cm de alto: horneado perfecto, cocción con vapor 100% o cocción con aportes de vapor.

- **Panel trasero autolimpiante:** gracias al recubriemiento especial del panel trasero, la limpieza del interior de tu horno será mucho más sencilla.

Datos técnicos

Color del frontal :	Acero inoxidable
Tipo de construcción :	Integrable
Apertura de puerta :	Hacia abajo
Medidas del nicho de encastre :	450-455 x 560-568 x 550
Dimensiones aparato (alto, ancho, fondo (sin incluir la puerta)) (mm) :	455 x 594 x 548
Medidas del producto embalado (mm) :	520 x 650 x 710
Material del panel de mandos :	Metallic
Material de la puerta :	vidrio
Peso neto (kg) :	34,599
Certificaciones de homologacion :	CE, VDE
Longitud del cable de alimentación eléctrica (cm) :	150
Código EAN :	4242002807508
Intensidad corriente eléctrica (A) :	16
Tensión (V) :	220-240
Frecuencia (Hz) :	60; 50
Tipo de clavija :	Schuko con conexión a tierra
Certificaciones de homologacion :	CE, VDE
Número de cavidades - (2010/30/CE) :	1
Volumen útil (de cavidad) NUEVO (2010/30/CE) :	47
Clasificación de eficiencia energética (2010/30/EC) :	A+
Consumo de energía por ciclo convencional (2010/30/EC) :	0,73
Energy consumption per cycle forced air convection (2010/30/EC) :	0,61
Índice de eficiencia energética (2010/30/CE) :	81,3

4 242002 807508

Serie | 8, Horno compacto con vapor, Acero inoxidable
CSG636BS1

Horno compacto multifunción de 45 cm de alto: horneado perfecto, cocción con vapor 100% o cocción con aportes de vapor.

- Modalidades de cocción con vapor: • Cocción con vapor 100% • Cocción tradicional con vapor añadido: vapor combinado con tres niveles de intensidad
- Funciones especiales con vapor: vapor 100%, vapor añadido, Regeneración, Fermentación, Descongelar
- Asistente de cocinado Assist: recetas y recomendaciones de cocción
- Multifunción (12 funciones de cocción): Sistema de calentamiento 4D Profesional, Modo Eco, Calor superior e inferior, Calor superior e inferior Eco, Grill con aire caliente, Grill de amplia superficie, Grill, Función pizza, Calor inferior, Cocción suave, Precalentar vajilla, mantener caliente
- Panel trasero autolimpiante
- Apertura abatible con SoftMove: apertura y cierre amortiguado de puerta
- Pantalla con display TFT táctil, con textos e imágenes en color
- Iluminación LED en el interior del horno
- Motor EcoSilence Drive: ventilador sin escobillas, súper silencioso y muy eficiente
- Reloj electrónico programable de inicio y paro de cocción
- Función Sprint de precalentamiento rápido
- Propuesta de temperatura para cada función, Indicación de temperatura interior del horno en cada momento, Control precalentamiento, Función Sabbat
- Capacidad: 47 litros
- Depósito de agua de 1 litro
- Accesorios: 1 x Bandeja profunda, 1 x Parrilla, 1 x Bandeja para vapor pequeña perforada, 1 x Bandeja grande para vapor perforada, 1 x Bandeja pequeña para vapor sin perforar

Serie | 8, Horno compacto con vapor, Acero inoxidable
CSG636BS1

Montaje con una placa.

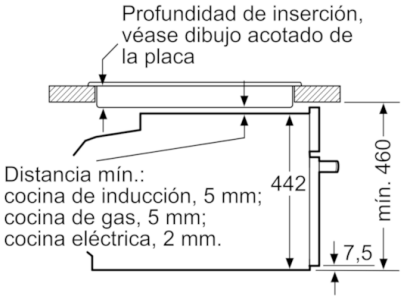

Dimensiones en mm

Si se instala el aparato compacto debajo de una placa, se debe respetar el siguiente grosor de encimera (incl., dado el caso, la estructura de soporte).

Tipo de placa	Mín. grosor de la encimera	
	saliente	a nivel
Placa de inducción	42 mm	43 mm
Placa de inducción de superficie completa	52 mm	53 mm
Cocina de gas	32 mm	43 mm
Cocina eléctrica	32 mm	35 mm

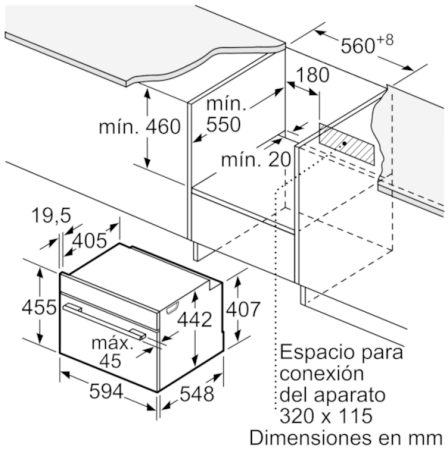

Dimensiones en mm

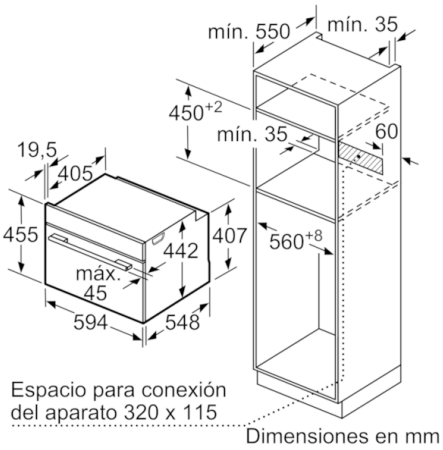
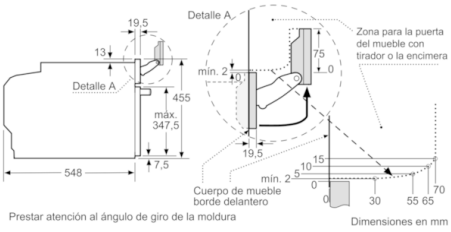
Dimensiones en mm