Serie 8, Horno compacto con microondas, 60 x 45 cm, Negro CMG633BB1

Accesorios incluidos

1 x Parrilla profesional, 1 x Bandeja universal

Accesorios opcionales

HEZ327000 Piedra Pizza, HEZ530000 2 Bandejas twin, HEZ531010 :, HEZ532010 Bandeja profunda con antiadherente cerám, HEZ617000 Bandeja horno pizza 35 cm, HEZ625071 Bandeja grill, HEZ631070 Bandeja plana horno 455 x 375 x 29 mm, HEZ632070 Bandeja universal horno 455 x 375 x 38mm, HEZ634080 :, HEZ636000 Bandeja de vidrio, HEZ660050 Accessory, HEZ660060 Embellecedor ocultar balda mueble, HEZ664000 Parrilla para hornos de vapor, HEZ915003 Fuente asados de cristal con tapa 5,4 l., HEZG0AS00 Cable de conexión 3m

Horno compacto con microondas: resultados de cocción perfectos en mucho menos tiempo y ahorrando energía.

- **Control con display TFT**: muy fácil de usar gracias a su aro de control central y a todas las funcionalidades con textos y símbolos en color.
- **Función microondas**: para calentar líquidos o comidas de forma rápida. También para cocinar los alimentos en combinación con las funciones de un horno tradicional. De esta manera conseguirás reducir el tiempo de cocción hasta en un 50%.
- **Recetas Gourmet**: hasta 14 recetas pre-programadas con las que cocinar de manera sencilla y obteniendo un resultado perfecto.
- **Iluminación LED**: iluminación perfecta de los alimentos con un consumo mínimo de energía.
- **Apertura abatible con sistema softMove**: la puerta del horno se abre y se cierra de forma suave y segura, sin golpes.

Datos técnicos

Función adicional:	Horno microondas
Tipo de control:	Electrónica
Dimensiones (AltoxAnchoxFondo):	455 x 594 x 548 mm
Dimensiones cavidad (alto, ancho, fondo):	237.0 x 480 x 392.0 mm
Longitud del cable de alimentación eléctrica:	150.0 cm
Peso neto:	35.3 kg
Peso bruto:	37.6 kg
Código EAN:	4242002807393
Máxima potencia:	900 W
Potencia:	3600 W
Intensidad corriente eléctrica:	16 A
Tensión:	220-240 V
Frecuencia:	60; 50 Hz
Tipo de enchufe:	Schuko a tierra
Accesorios incluidos:	1 x Parrilla profesional, 1 x Bandeja universal

4 242002 807393

Serie 8, Horno compacto con microondas, 60 x 45 cm, Negro
CMG633BB1

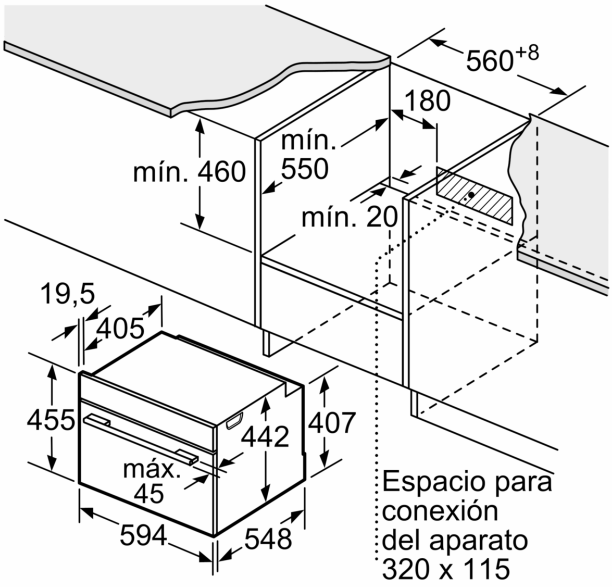

Dimensiones en mm

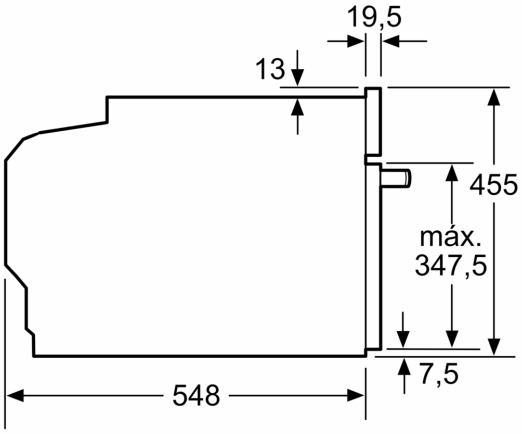

Dimensiones en mm

Montaje con una placa.

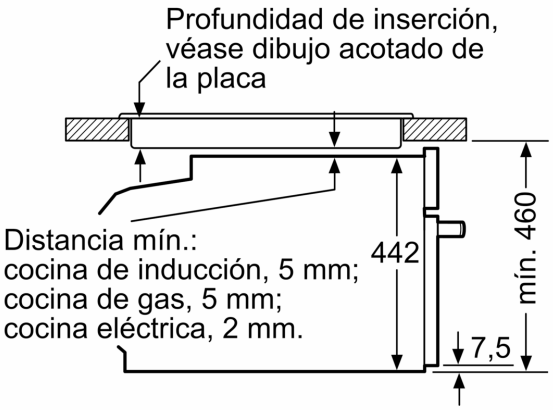

Dimensiones en mm

Si se instala el aparato compacto debajo de una placa, se debe respetar el siguiente grosor de encimera (incl., dado el caso, la estructura de soporte).

Tipo de placa	Mín. grosor de la encimera	
	saliente	a nivel
Placa de inducción	42 mm	43 mm
Placa de inducción de superficie completa	52 mm	53 mm
Cocina de gas	32 mm	43 mm
Cocina eléctrica	32 mm	35 mm

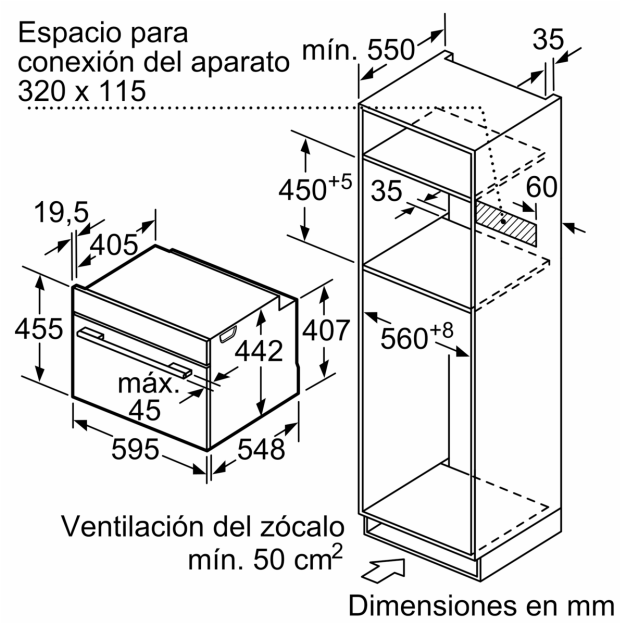
Espacio para
conexión del aparato
320 x 115
mín. 550
35
450+5
35
60
19,5
405
455
442
407
560+8
máx.
45
595
548
Ventilación del zócalo
mín. 50 cm2
Dimensiones en mm