Serie 8, Horno compacto, 60 x 45 cm, Acero inoxidable
CBG635BS1

A+

Horno compacto multifunción: para disfrutar cocinando y obtener los mejores resultados de cocción aunque dispongas de muy poco espacio en tu cocina.

- **Calentamiento 4D Profesional**: calor uniforme para lograr una cocción perfecta, en cualquier nivel del horno.
- **Recetas Gourmet**: hasta 10 recetas pre-programadas. Selecciona solo el tipo de alimento y peso, y disfruta. Resultados perfectos.
- **Control con display TFT**: muy fácil de usar gracias a su aro de control central y a todas las funcionalidades con textos y símbolos en color.
- **Panel trasero autolimpiante**: gracias al recubrimiento especial del panel trasero, la limpieza del interior de tu horno será mucho más sencilla.
- **Apertura abatible con sistema softMove**: la puerta del horno se abre y se cierra de forma suave y segura, sin golpes.

Accesorios incluidos

1 x Parrilla profesional, 1 x Bandeja universal

Accesorios opcionales

HEZ660050 Accessory, HEZ660060 Embellecedor ocultar balda mueble, HEZ6BCA0 Libro de cocina, hornos y compactos, HEZ327000 Piedra Pizza, HEZ617000 Bandeja horno pizza 35 cm, HEZ625071 Bandeja grill, HEZ631010 Bandeja horno recubrimiento antiadherent, HEZ631070 Bandeja plana horno 455 x 375 x 29 mm, HEZ632010 Bandeja horno recubrimiento antiadherent, HEZ632070 Bandeja universal horno 455 x 375 x 38mm, HEZ634000 Parrilla cromada 455 x 375 x 30 mm, HEZ638108 Guías telescópicas 1 nivel, HEZ915003 Fuente asados de cristal con tapa 5,4 l., HEZG0AS00 Cable de conexión 3m

Datos técnicos

Tipo de construcción: ..... Integrable
Sistema de limpieza: ..... Catalítico parcial
Dimensiones de instalación necesarias (H x W x D): ..... 450-455 x 560-568 x 550 mm
Dimensiones (AltoxAnchoxFondo): ..... 455 x 594 x 548 mm
Medidas del producto embalado: .....520 x 710 x 650 mm
Material del panel de mandos: ..... Metallic
Material de la puerta: .....vidrio
Peso neto: ..... 29.2 kg
Volúmen útil (de la cavidad): ..... 47 l
Modos de calentamiento: .....Aire Caliente 4D Professional, Descongelar, Grill de amplia superficie, Aire Cliente 3D Eco, Grill de superficie reducida, Hornear, Aire caliente ECO, Función Pizza, Cocción suave, Calor inferior , Grill con aire caliente, Precalentamiento, Mantener caliente
Regulacion de temperatura: ..... Electrónica
Número de luces interiores: 1
Longitud del cable de alimentación eléctrica: ..... 150.0 cm
Código EAN: 4242002808512
Número de cavidades - (2010/30/CE): 1
Clase de eficiencia energética: .....A+
Consumo de energía por ciclo convencional (2010/30/EC): ..... 0.73 kWh/cycle
Energy consumption per cycle forced air convection (2010/30/EC): 0.61 kWh/cycle
Índice de eficiencia energética (2010/30/CE): ..... 81.3 %
Potencia: .....2990 W
Intensidad corriente eléctrica: ..... 13 A
Tensión: ..... 220-240 V
Frecuencia: ..... 60; 50 Hz
Tipo de enchufe: ..... Schuko a tierra
Accesorios incluidos: ... 1 x Parrilla profesional, 1 x Bandeja universal

4 242002 808512

Serie 8, Horno compacto, 60 x 45 cm, Acero inoxidable
CBG635BS1

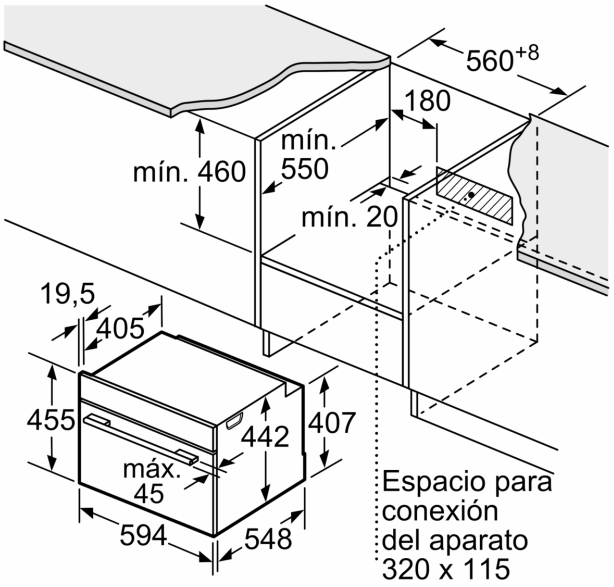

Dimensiones en mm

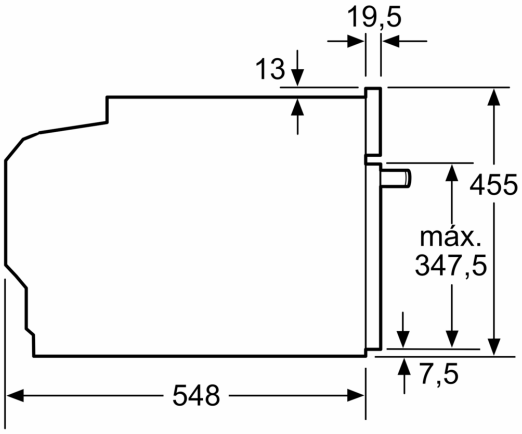

Dimensiones en mm

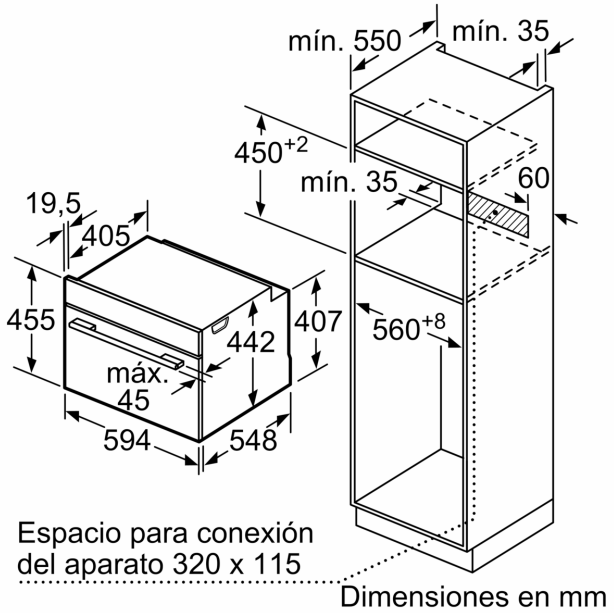

Dimensiones en mm

Montaje con una placa.

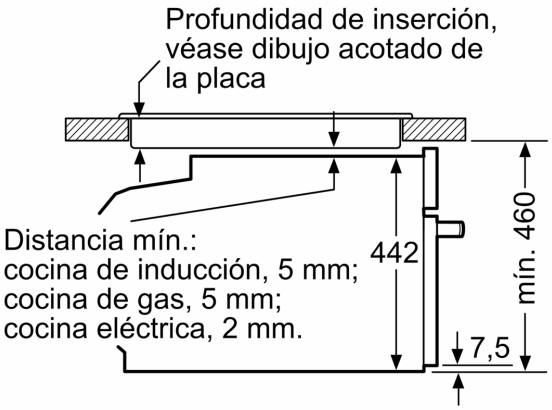

Dimensiones en mm

Si se instala el aparato compacto debajo de una placa, se debe respetar el siguiente grosor de encimera (incl., dado el caso, la estructura de soporte).

Tipo de placa	**Mín. grosor de la encimera**	
	saliente	a nivel
Placa de inducción	42 mm	43 mm
Placa de inducción de superficie completa	52 mm	53 mm
Cocina de gas	32 mm	43 mm
Cocina eléctrica	32 mm	35 mm