Serie 8, Cafetera totalmente integrable, Acero inoxidable, Contenedor de agua CTL636ES1

1 x Cuchara para café premolido, 1 x medidor de dureza de agua

TCZ7003	Accesorios pequeños electrodomésticos
TCZ8001A :	
TCZ8002A	Accesorios pequeños electrodomésticos
TCZ8004A	Care set espresso
TCZ8009N	Depósito externo para leche
Y988081012 :	
Y988081300 :	
Y988081302 :	
Y988081303 :	

Función OneTouch: Variados tipos de café de la manera más fácil en un sólo toque.

- **AromaDouble Shot**: Café extra fuerte con menos amargor, gracias al doble proceso de molido y extracción.
- **CeramDrive**: Molinillo de café de alta calidad, fabricado en cerámica de alta resistencia.
- **Calentador Inteligente**: Perfecta temperatura de extracción y el mejor aroma con SensoFlow System.
- **OneTouch DoubleCup**: Con un toque una o dos tazas simultáneamente. Ahorra tiempo, y gana en rapidez para poder disfrutar de tu café.
- **Función My Coffee**: Guarda hasta 8 preparaciones favoritas de tu café con nombres personalizados, haz tu café con un sólo click.

Tipo de construcción: ..... Integrable
Boquilla espumado: ..... No
Display: ..... No
Sistema de proteccion contra fugas de agua: ..... no
Tamaño de raciones: ..... Todas las tazas
Dimensiones aparato (alto, ancho, fondo): ..... 455x594x375 mm
Medidas del producto embalado: .....550 x 480 x 670 mm
Medidas del nicho de encastre: ..... 449 x 558 x 356 mm
Tobera agua caliente: ..... No
Función de stand-by: ..... Si
Preparar 2 tazas simultaneamente: ..... Si
Accesorios incluidos: . 1 x Cuchara para café premolido, 1 x medidor de dureza de agua
Accesorios opcionales: . TCZ7003, TCZ8001A, TCZ8002A, TCZ8004A, TCZ8009N, Y988081012, Y988081300, Y988081302, Y988081303
Intensidad corriente eléctrica: ..... 10 A
Tensión: ..... 220-240 V
Frecuencia: ..... 50/60 Hz
Tipo de clavija: ..... Schuko con conexión a tierra
Grupo de producto: ..... Cafeteras integrables
Familia de Producto: ..... Cafeteras integrables
Código comercial del producto: CTL636ES1
Tipología: ..... Totalmente automática
Longitud del cable de alimentación eléctrica: ..... 170.0 cm
Alto máxima del hueco: ..... 449 mm
Dimensiones aparato (alto, ancho, fondo): ..... 455x594x375 mm
Medidas del producto embalado: .....550 x 480 x 670 mm
Net weight: ..... 44.000 lbs
Peso neto: ..... 19.8 kg
Gross weight: ..... 49.000 lbs
Peso bruto: ..... 22.3 kg
Capacidad de depósito de agua: ..... 2.4 l

4 242002 769226

Serie 8, Cafetera totalmente integrable, Acero inoxidable, Contenedor de agua CTL636ES1

Función OneTouch: Variados tipos de café de la manera más fácil en un sólo toque.

Sabor

- Calentador instantáneo: El innovador sistema de calentamiento garantiza el mejor espresso, gracias a su temperatura de extracción ideal y constante
- Función OneTouch: Espresso, Café x2, Cappuccino, Latte macchiato al toque de un botón
- Café extra fuerte con menos amargor gracias a 2 procesos de molido y extracción
- Temperatura de bebidas ajustable: café: 3 posiciones, Agua caliente: 4 posiciones
- Opcional Filtro Brita: Mejora el sabor del café y prolonga la vida del aparato

Comodidad

- Pantalla TFT display con menú interactivo
- 8 bebidas favoritas con nombres individuales y relación de mezcla ajustable de leche y espresso
- Altura de salida de café ajustable: Hasta los 15cm de alto del Latte Macchiato
- Preparara simultáneamente dos tazas de todas las especialidades de café y leche
- Depósito de agua extraíble para un fácil llenado (2.4 l)
- Advertencia antes de quedarse sin agua o granos de café
- Flexible milk solution: Decide por usted si prefiere conectarse al contenedor de leche o usar otro contenedor (Ej. Un cartón de leche)
- Manual de usuario siempre a la mano dentro del aparato

Desempeño

- SilentCream Drive: Silencioso molinillo premium hecho de cerámica resistente al desgaste
- Variedad de molido que se ajusta automáticamente incluso al tamaño de un frijol
- En un sólo toque, especialidades de café con leche con finos poros de espuma,gracias a su innovador vaporizador de leche.
- Vaporizador y función agua caliente disponibles por separado
- Menos tiempo de calentamiento: Primera taza más rápida
- Bomba de 19 bares de presión
- Conducto separado para café molido (Ej. café sin cafeína)
- Garantía de 15 mil tazas: Cafetera de alta calidad desde la primera taza hasta la última taza (válido para uso no comercial hasta 24 meses)

Higiene

- Unidad de preparación extraíble: fácil limpieza e higiene con agua potable
- Golpe de vapor: Limpieza a vapor completamente automática del sistema de leche después de cada bebida
- Todas las partes de la boquilla son fácilmente desmontables, separables, fáciles de limpiar y aptas para lavavajillas
- Vaciado completo de todas las tuberías después de cada proceso de preparación
- Programa de enjuague automático al encendido y apagado
- Bandeja recoge gotas con recipiente para posos de café
- Programa automático de limpieza y descalcificación
- Aviso de cambio de filtro de agua, descalcificación y limpieza

Otras funciones

- Recipientes para el agua, leche y granos de café son de fácil acceso, pero están ocultos detrás de una puerta para mantener la limpieza del producto.
- Recipiente de café con tapa de protección de aroma (500 g)
- Iluminación de teclas
- Grado de molido del café ajustable (varios niveles)
- Display para selección de idioma
- Seguro para niños
- Potencia: 1600 W

Accesorios

- Contenedor de leche (0.5 l)
- Otros accesorios incluidos: Cuchara para café premolido, K**0030, medidor de dureza de agua, 7310005
- Accesorios disponibles para adquirir: pastillas de limpieza (TCZ8001), pastillas de descalcificación (TCZ8002), filtro de agua BRITA Intenza (TCZ7003), conjunto para el mantenimiento de los encargados completamente automáticas de café espresso (TCZ8004), depósito de leche aislada (TCZ8009N)

Serie 8, Cafetera totalmente integrable, Acero inoxidable, Contenedor de agua
CTL636ES1

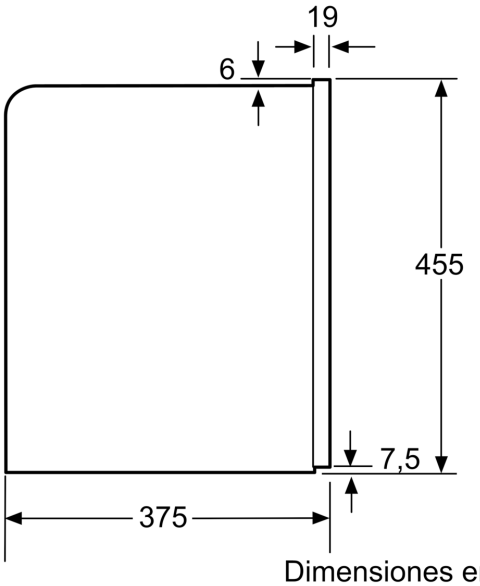

Dimensiones en mm

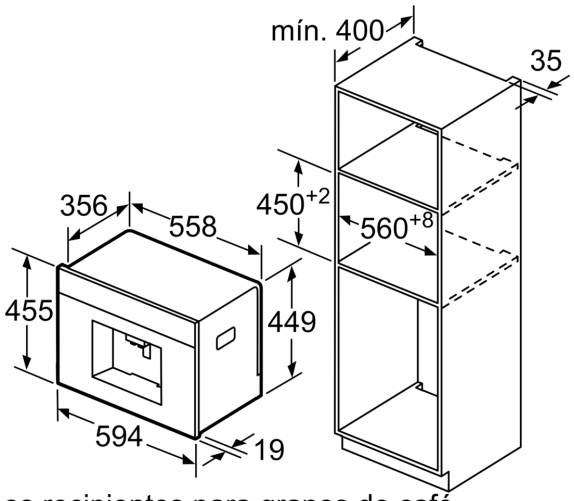

Los recipientes para granos de café y agua se extraen hacia delante.
Altura de montaje recomendada: 95-145 cm

Dimensiones en mm

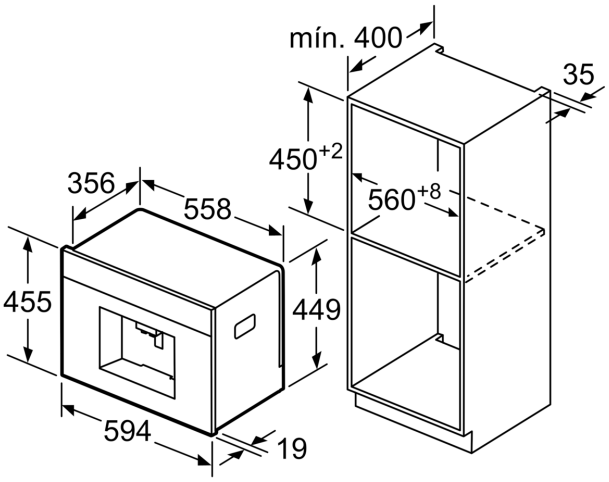

Los recipientes para granos de café y agua se extraen hacia delante.
Altura de montaje recomendada: 95-145 cm

Dimensiones en mm

Montaje en esquina, izquierda

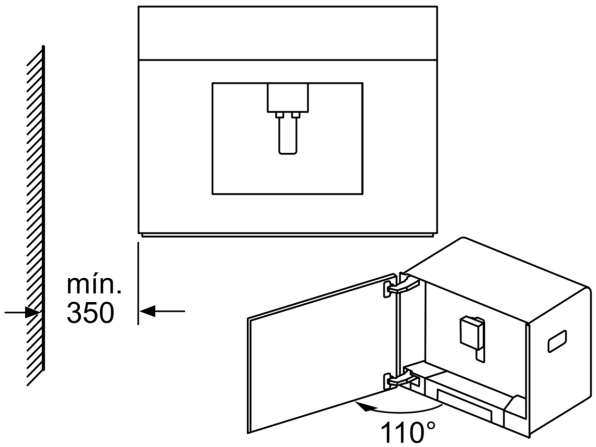

Si se usa el límite de 92° de la bisagra (pieza de recambio n.º 00636455), la distancia mínima hasta la pared es de solo 100 mm.

Dimensiones en mm

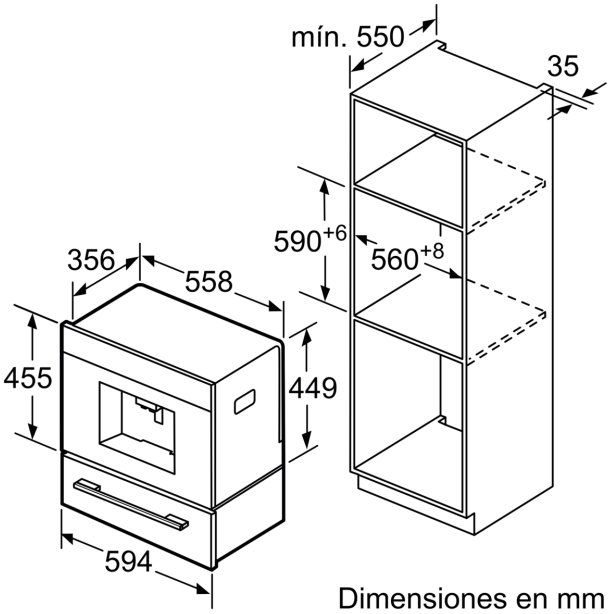

Dimensiones en mm