Serie 6, Wärmepumpen-Trockner, 9 kg
WQG245D90







- **Auto Dry**: trocknet deine Wäsche genau so, wie du es möchtest.
- **Selbstreinigender Kondensator**: ein flusenfreier Kondensator sorgt für beste Energieeffizienz.
- **Die Option Halbe Beladung optimiert die Einstellungen für Beladung und Dauer bei kleinen Beladungen.**
- **Bettwäscheprogramm mit Trommelreversierung**: perfekt fürs Trocknen von großen und kleinen Teilen.
- **Klimafreundlich trocknen mit dem umweltfreundlichsten Kältemittel (R290).**

Technische Daten

Bauform: ..... Freistehend
Arbeitsplatte abnehmbar: ..... Nein
Türanschlag: ..... Rechts
Gehäusefarbe/-material: ..... Weiß
Länge Anschlusskabel: ..... 145.0 cm
Abmessungen des Gerätes: ..... 842x598x613 mm
Nettogewicht: ..... 55.0 kg
Trommelvolumen: ..... 112 l
Fluorierte Treibhausgase: R290
Hermetisch geschlossene Einrichtung: ..... Ja
Menge als CO2-Äquivalent: ..... 0.000 t
Anschlusswert: ..... 600 W
Absicherung: ..... 10 A
Spannung: ..... 220-240 V
Frequenz: ..... 50 Hz
Trockner-Typ: ..... Wäschetrockner mit Automatik
Maximale Beladungsmenge: ..... 9.0 kg
Energieeffizienzklasse: ..... A+++
Energieverbrauch des Standard-Baumwollprogramms bei vollständiger Befüllung für elektrisch beheizte Haushaltswäschetrockner (2010/30/EC): ..... 1.60 kWh
Gewichtete Programmdauer des Standard-Baumwollprogramms bei vollständiger Befüllung: ..... 195 min
Energieverbrauch des Standard-Baumwollprogramms bei Teilbefüllung für elektrisch beheizte Haushaltswäschetrockner (2010/30/EC): ..... 0.89 kWh
Gewichtete Programmdauer des Standard-Baumwollprogramms bei Teilbefüllung: ..... 125 min
Gewichteter jährlicher Energieverbrauch für elektrisch beheizte Haushaltswäschetrockner (2010/30/EC): ..... 193.0 kWh/annum
Energieverbrauch im ausgeschalteten Modus (2010/30/EC): ... 0.30 W
Leistungsaufnahme im unausgeschalteten Zustand (2010/30/EC) 0.30 W
Gewichtete Programmdauer des Standard-Baumwollprogramms bei vollständiger Befüllung und Teilbefüllung: ..... 155 min
Kondensationseffizienzklasse: ..... B
Durchschnittliche Kondensationseffizienz des Standard-Baumwollprogramms bei vollständiger Befüllung (%): 88 %
Durchschnittliche Kondensationseffizienz des Standard-Baumwollprogramms bei Teilbefüllung (%): ..... 88 %
Gewichtete Kondensationseffizienz für das Standard-Baumwollprogramm bei vollständiger Befüllung und Teilbefüllung (%): ..... 88 %

Sonderzubehör

WMZ20600	Wollekorb
WTZ27400	Verbindungssatz mit Auszug
WTZ27410	Verbindungssatz
WTZPW20D	Podest mit Auszug, Trockner, cubic

4 242005 415595

Serie 6, Wärmepumpen-Trockner, 9 kg
WQG245D90

Leistung und Verbrauch

Programme

Optionen

- Knitterschutz 120 min am Programmende

Komfort und Sicherheit

- SC1R
- Sensitive Drying System: große Edelstahltrommel, Mitnehmer im Softdesign
- Trommelinnenbeleuchtung: LED
- AntiVibration
- AutoDry: feuchtegesteuerte Trocknungsprogramme
- nein
- Metallverschlusshaken
- Schwenktür, rechts angeschlagen
- Kindersicherung
- Signal am Programmende
- Kondensat-Ablaufgarnitur

Technische Informationen

- unterschiebbar ab 85 cm Nischenhöhe
- Gerätemaße (H x B): 84.2 cm x 59.8 cm
- Gerätetiefe: 61.3 cm
- Gerätetiefe inkl. Türe: 64.8 cm
- Gerätetiefe mit geöffneter Türe: 109.6 cm
- Wärmepumpentechnologie mit umweltfreundlichem Kältemittel R290

Serie 6, Wärmepumpen-Trockner, 9 kg
WQG245D90

Maße in mm

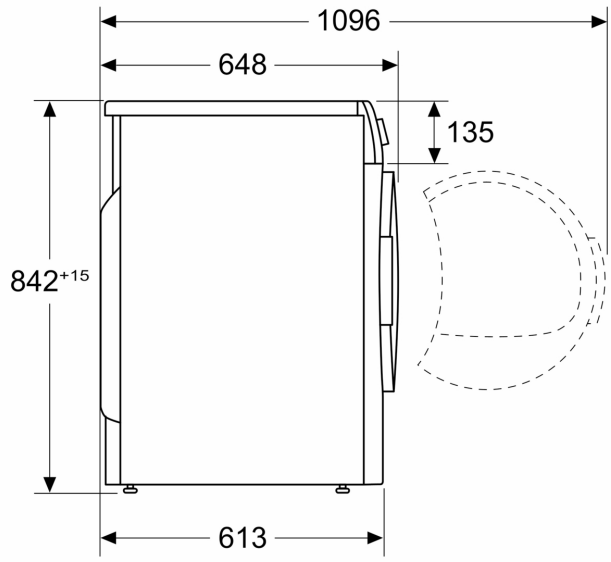

Maße in mm

