Series 6, built-in fridge with freezer section, 157.8 x 55.8 cm, flat hinge KIL72AFE0





Der Kühlschrank mit A+++, VitaFresh plus Box und TouchControl: besonders sparsam – hält Ihr Obst und Gemüse vitaminreich und bis zu 2x länger frisch.

- **LED Beleuchtung**: gleichmäßige und blendfreie Ausleuchtung des Kühlraums, ein Geräteleben lang.
- **EasyAccess Shelf**: ausziehbare Glasplatten für bequemes Be- und Entladen und perfekten Überblick.
- **VarioShelf**: Platz für Flaschen und Schüsseln durch teilbare und unterschiebbare Glasplatte.
- **SuperKühlen**: kühlt neu eingelegte Lebensmittel schneller und bietet so Schutz für bereits Gekühltes.

Technische Daten

Bruttogewicht:	139.000 lbs
Energieeffizienzklasse[1]:	E
Durchschnittlicher Energieverbrauch in Kilowattstunden pro Jahr (kWh/a):	174 kWh/annum
Volumen der Tiefkühlfächer:	34 l
Volumen der Kaltlagerfächer:	214 l
Geräuschwert:	36 dB(A) re 1 pW
Geräusch-Effizienzklasse:	C
Bauform:	Einbau
Anzahl Verdichter:	1
Anzahl unabhängiger Kühlkreisläufe:	1
Gerätebreite:	558 mm
Höhe:	1578 mm
Gerätetiefe:	545 mm
Nettogewicht:	58.1 kg
Nischenmaße für Installation (H x B x T):	1580x560x550 mm
Dekorrahmen/ - platte:	Nicht möglich
Türanschlag:	Rechts wechselbar
Anzahl verstellbarer Ablagen-Kühlteil (Stck):	3
Flaschenregale:	Nein
Innenlüfter:	Nein
Scharniere wechselbar:	Ja
Länge Anschlusskabel:	230 cm
Schallleistung:	36 dB(A) re 1 pW
Multi-Flow Air Tower:	Nein
Energiesparfunktion:	Nein
Kältetechnik:	1 Kompressor /1 Kältekreislauf
Superkühlen-Taste:	Ja
Temperaturkontrollierte Schubalde:	Nein
Luftfeuchtigkeit Kontrollschublade:	Nein
Anzahl Türabsteller - Kühlteil:	3
Tür Einstellmöglichkeiten - Kühlen:	Ja
Tilt-out door bins in fridge:	Ja
Gallon Storage:	Ja
Anzahl der Lagerkapazität:	1
motorisierte Ablage:	Nein
Material der Ablagen:	Glas, Kunststoff
Tür offen Anzeige Gefrierteil:	Nein
Anschlusswert:	90 W
Absicherung:	10 A
Spannung:	220-240 V
Frequenz:	50 Hz
Lagerung bei Stromausfall (h):	16 h
Dekorrahmen/ - platte:	Nicht möglich
Gerätetyp:	Vollintegriert
Schallleistung:	36 dB(A) re 1 pW
Steckerart:	Schuko-/Gardy mit Erdung
Abmessungen des verpackten Gerätes:	64.96 x 24.40 x 25.19
Nettogewicht:	128.000 lbs

Sonderzubehör

KSZ10020	Flaschenablage
KSZB0S00	Schwerlastsatz
KSZGGM00	Butterdose

[1] auf einer Energieeffizienzklassen-Skala von A bis G


4 242005 215416

Series 6, built-in fridge with freezer section, 157.8 x 55.8 cm, flat hinge KIL72AFE0

Der Kühlschrank mit A+++, VitaFresh plus Box und TouchControl: besonders sparsam – hält Ihr Obst und Gemüse vitaminreich und bis zu 2x länger frisch.

Highlights
- Abmessungen des Gerätes: 1578x558x545 mm
- Energieeffizienzklasse[1]: E
- Volumen der Kaltlagerfächer: 214 l
- Geräuschwert: 36 dB(A) re 1 pW
- Frischesystem: VitaFresh
- Integriertes Gefrierfach
- Liste der Warnmeldungen: Offene Tür Kühlfach
- Nettogewicht: 58,1 kg

Allgemein
- Farbe: Nicht zutreffend
- Türanschlag: Rechts wechselbar
- Scharnierart: Flachscharnier
- Griffdesign: Kein Griff
- Eis-Wasserspender: Nicht zutreffend
- Bedienelemente:
- Energieeffizienzklasse[2]: E
- Durchschnittlicher Energieverbrauch in Kilowattstunden pro Jahr (kWh/a): 174 kWh/annum
- Volumen der Kaltlagerfächer: 214 l
- Volumen der Tiefkühlfächer: 34 l
- Geräuschwert: 36 dB(A) re 1 pW
- Geräusch-Effizienzklasse: C
- Klimaklasse (EU 2017/1369): Erweiterter gemäßigter Temperaturbereich, Gemäßigter Temperaturbereich, Subtropisch
- Spannung: 220-240 V
- Integriertes Zubehör: 3 x Eierablage, 1 x Eiswürfelschale

Größe und Gewicht
- Abmessungen des Gerätes: 1578x558x545 mm
- Abmessungen des verpackten Gerätes: 1650x620x640 mm
- Nischenhöhe minimal: 1580 mm
- Nischenhöhe maximal: 1580 mm
- Nischenbreite minimal: 560 mm
- Nischenbreite maximal: 560 mm
- Nischentiefe: 550 mm
- Nettogewicht: 58,1 kg
- Bruttogewicht: 63,0 kg
- Länge Anschlusskabel: 230 cm

Spezifische Funktionen
- Frischesystem: VitaFresh
- Super Kühlen
- Art des Flaschenhalters: Ohne
- Art Display: 7-Segment-Anzeige
- Liste der Warnmeldungen: Offene Tür Kühlfach

Kühlteil
- Anzahl Ablageflächen Kühlteil: 4
- Anzahl verstellbarer Ablagen-Kühlteil (Stck): 3
- Anzahl Türabsteller - Kühlteil: 3
- Beleuchtung im Kühlteil: LED

Gefrierteil
- Sternekennzeichnung: 4
- Lagerung bei Stromausfall (h): 16 h

Vernetzung

[1] auf einer Energieeffizienzklassen-Skala von A bis G
[2] auf einer Energieeffizienzklassen-Skala von A bis G

Series 6, built-in fridge with freezer section, 157.8 x 55.8 cm, flat hinge
KIL72AFE0

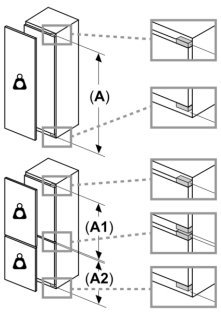

Maximal zulässiges Gewicht der Möbelfronten

Montierte Möbelfronten, die das zulässige Gewicht überschreiten, können zu Beschädigungen und zu Funktionsbeeinträchtigungen der Scharniere führen

Gewicht
A: Gerätetürhöhe inklusive Scharniere in mm

B: Ungedämpftes Scharnier, Möbelfront in kg

C: Gedämpftes Scharnier, Möbelfront in kg

D: Zusätzliche mögliche Last in kg mit Schwerlastsatz

A	B	C	D
1500-1750	22	22	B+5 / C+5
720-1400	19	19	
A1	15	19	
A2	15	19	

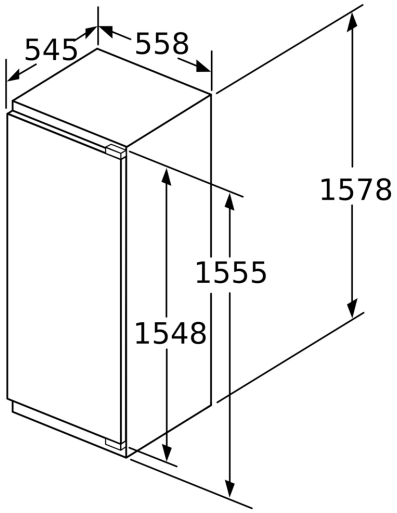

Maße in mm

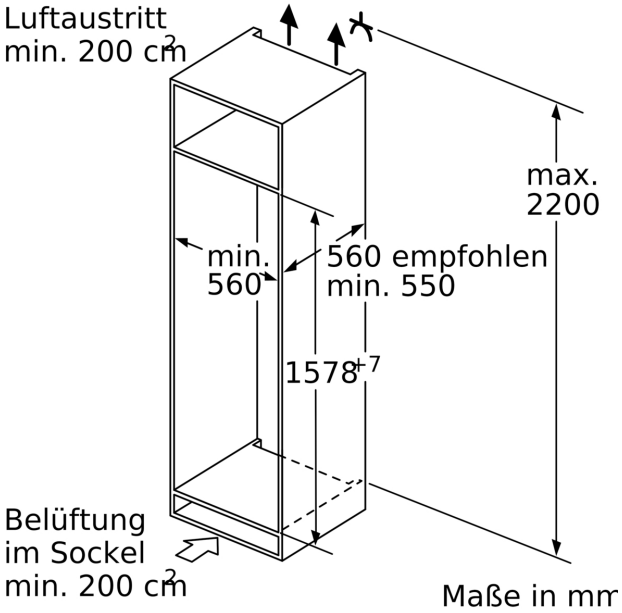

Maße in mm

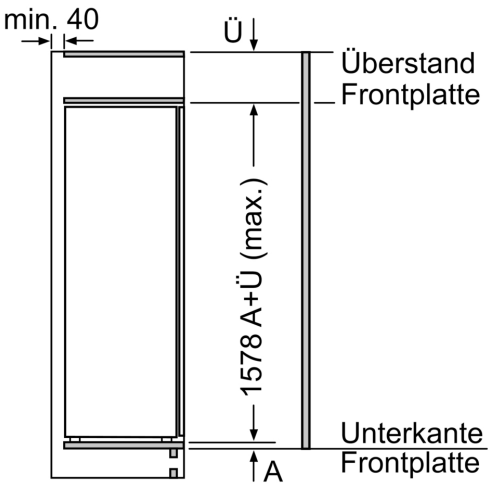

Maße in mm

Maximal zulässiges Gewicht der Möbelfronten

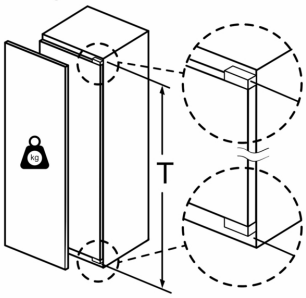

Montierte Möbeltüren, die das zulässige Gewicht überschreiten, können zu Beschädigungen und zu Funktionsbeeinträchtigung am Scharnier führen.

T: Gerätetürhöhe inklusiv Scharniere in mm:	ungedämpftes Scharnier, Tür in kg:	gedämpftes Scharnier, Tür in kg:
1500-1750	22	22

Maße in mm
Empfehlung Spaltmaße für Flachscharnier

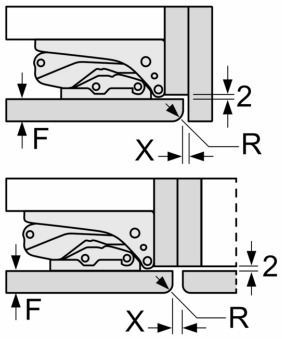

F	R	X
16-19	0-3	2,5
20	0-1	3
	2-3	2,5
21	0-1	3
	2-3	2,5
22	0	4
	1	3,5
	2-3	3

Die in der Tabelle empfohlenen Spaltmasse sind einzuhalten, um eine kollisionsfreie Öffnung der Gerätetüre zu gewährleisten und Beschädigungen am Küchenmöbel zu vermeiden.