Serie 4, Freistehende Kühl-Gefrier-Kombination mit Gefrierbereich unten, 186 x 60 cm, Gebürsteter Stahl
KGN36VICT









- **VitaFresh XXL <0 °C>**: hält Lebensmittel in extra großen, luft- und temperaturkontrollierten Schubladen länger frisch.
- **LED-Beleuchtung**: so hast du deine Lebensmittel immer perfekt im Blick.
- **Zwei Kühlkreisläufe**: getrennt steuerbarer Kühl- und Gefrierbereich.
- **Super Kühlen**: kühlt neu eingelegte Lebensmittel schneller und bietet so Schutz für bereits Gekühltes.
- **Hochglanz-Rückwand mit Multi Airflow**: gleichmäßige Frischluftzirkulation für konstante Temperaturen.

Technische Daten

Energieeffizienzklasse[1]:	C
Durchschnittlicher Energieverbrauch in Kilowattstunden pro Jahr (kWh/a):	159 kWh/annum
Volumen der Tiefkühlfächer:	103 l
Volumen der Kaltlagerfächer:	218 l
Geräuschwert:	35 dB(A) re 1 pW
Geräusch-Effizienzklasse:	B
Bauform:	Freistehend
Anzahl Verdichter:	1
Anzahl unabhängiger Kühlkreisläufe:	2
Gerätebreite:	600 mm
Höhe:	1860 mm
Gerätetiefe:	665 mm
Nettogewicht:	66.1 kg
Nischenmaße für Installation (H x B x T):	GENERAL.N_A mm
Dekorrahmen/ - platte:	Nicht möglich
Türanschlag:	Rechts wechselbar
Anzahl verstellbarer Ablagen-Kühlteil (Stck):	2
Flaschenregale:	Ja
Frostfree System:	Kühlschrank und Gefriergerät
Innenlüfter:	Nein
Scharniere wechselbar:	Ja
Länge Anschlusskabel:	225 cm
Schallleistung:	35 dB(A) re 1 pW
Multi-Flow Air Tower:	Ja
Superkühlen-Taste:	Ja
Schnelle Einfrierfunktion:	Ja
Temperaturkontrollierte Schubalde:	Nein
Luftfeuchtigkeit Kontrollschublade:	Nein
Anzahl Türabsteller - Kühlteil:	3
Tür Einstellmöglichkeiten - Kühlen:	Ja
Tilt-out door bins in fridge:	Nein
Gallon Storage:	Ja
Anzahl der Lagerkapazität:	1
motorisierte Ablage:	Nein
Material der Ablagen:	Sicherheitsglas
Tür offen Anzeige Gefrierteil:	Nein
Automatischer Eiswürfelbereiter:	Nein
Absicherung:	10 A
Spannung:	220-240 V
Frequenz:	50 Hz
Lagerung bei Stromausfall (h):	14 h
Dekorrahmen/ - platte:	Nicht möglich
Schallleistung:	35 dB(A) re 1 pW
Energy Star Qualified:	Nein
Steckerart:	Schuko-/Gardy mit Erdung
Abmessungen des verpackten Gerätes:	75.78 x 25.98 x 30.70
Nettogewicht:	146.000 lbs
Bruttogewicht:	160.000 lbs

[1] auf einer Energieeffizienzklassen-Skala von A bis G

4 242005 281541

Serie 4, Freistehende Kühl-Gefrier-Kombination mit Gefrierbereich unten, 186 x 60 cm, Gebürsteter Stahl KGN36VICT

Highlights
- Abmessungen des Gerätes: 1860x600x665 mm
- Energieeffizienzklasse[1]: C
- Nie wieder abtauen
- Volumen der Kaltlagerfächer: 218 l
- Volumen der Tiefkühlfächer: 103 l
- Geräuschwert: 35 dB(A) re 1 pW
- Frischesystem: VitaFresh
- Liste der Warnmeldungen: Offene Tür Kühlfach, Temperaturanstieg

Allgemein
- Farbe: Edelstahl
- Türanschlag: Rechts wechselbar
- Griffdesign: Vertikaler Stangengriff
- Automatisches Abtauen: Total No Frost
- Eis-Wasserspender: Nicht zutreffend
- Bedienelemente:
- Gesamtvolumen des Produkts: 321 l
- Energieeffizienzklasse[2]: C
- Durchschnittlicher Energieverbrauch in Kilowattstunden pro Jahr (kWh/a): 159 kWh/annum
- Volumen der Kaltlagerfächer: 218 l
- Volumen der Tiefkühlfächer: 103 l
- Geräuschwert: 35 dB(A) re 1 pW
- Geräusch-Effizienzklasse: B
- Klimaklasse (EU 2017/1369): Erweiterter gemäßigter Temperaturbereich, Gemäßigter Temperaturbereich, Subtropisch, Tropisch
- Spannung: 220-240 V
- Integriertes Zubehör: 1 x Eiswürfelschale

Größe und Gewicht
- Abmessungen des Gerätes: 1860x600x665 mm
- Abmessungen des verpackten Gerätes: 1925x660x780 mm
- Nettogewicht: 66,1 kg
- Bruttogewicht: 72,4 kg
- Länge Anschlusskabel: 225 cm

Spezifische Funktionen
- Frischesystem: VitaFresh
- Extrem leise
- Art des Flaschenhalters: Flaschenablage, für 1 Flasche
- Liste der Warnmeldungen: Offene Tür Kühlfach, Temperaturanstieg
- Total No Frost
- Art Display: LED-Anzeige
- Super Kühlen
- Super Gefrieren

Kühlteil
- Anzahl Ablageflächen Kühlteil: 4
- Anzahl verstellbarer Ablagen-Kühlteil (Stck): 2
- Anzahl Türabsteller - Kühlteil: 3
- Beleuchtung im Kühlteil: LED mit Softstart

Gefrierteil
- Sternekennzeichnung: 4
- Lagerung bei Stromausfall (h): 14 h
- Anzahl Gefrierschubladen (Stck): 3
- Anzahl Gefrierfächer mit Klappen (Stck): 0
- Anzahl Eiswürfelschalen: 1

Vernetzung

[1] auf einer Energieeffizienzklassen-Skala von A bis G
[2] auf einer Energieeffizienzklassen-Skala von A bis G

Serie 4, Freistehende Kühl-Gefrier-Kombination mit Gefrierbereich unten, 186 x 60 cm, Gebürsteter Stahl
KGN36VICT

Maße in mm

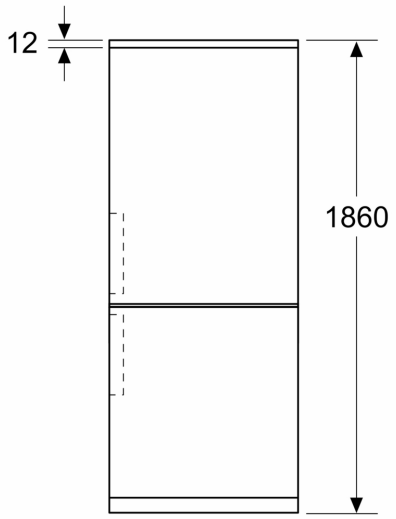

Maße in mm

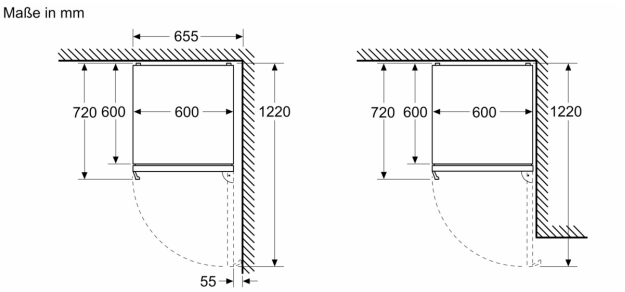

Maße in mm

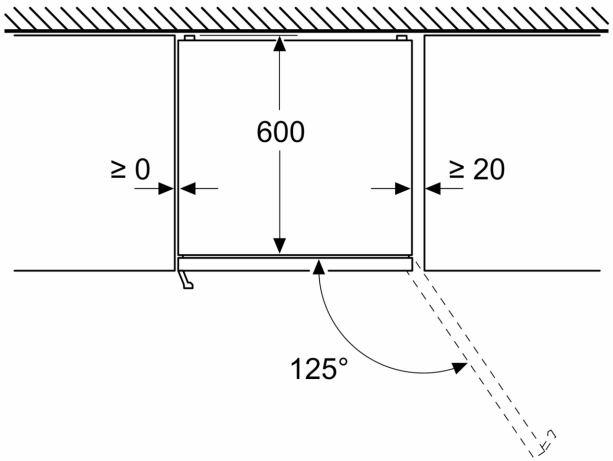

Maße in mm

