Serie 8, Wärmeschublade, 60 x 14 cm, Schwarz
BIC9101B1

Sonderzubehör

HEZ32WA00 Kabelloses Speisenthermometer

- **Reinigungskomfort**: leicht zu reinigende Kochplatte aus gehärtetem Glas.
- **Push-Pull-Mechanismus**: einfaches Öffnen und Schließen dank cleverem Federsystem.
- **Teller wärmen**: damit deine Speisen länger heiß bleiben.
- **Warmhalten**: zum Warmhalten gekochter Speisen.
- **Sanftgaren**: langsames und schonendes Garen bei niedriger Temperatur.

Technische Daten

Bauform: ..... Einbau
Fassungsvermögen: Espressotassen: 64
Abmessungen des Gerätes: ..... 140x594x518 mm
Abmessungen des verpackten Gerätes: ..... 260x650x700 mm
Nischenmaße für Installation (H x B x T): ..... 140 x 560 x 550 mm
Bedienelemente: ..... Touch control, Per App
Zeitsteuerung: ..... Keine Zeitvorwahl
Absicherung: ..... 10 A
Spannung: ..... 220-240 V
Frequenz: ..... 50; 60 Hz
Steckerart: ..... Schuko-/Gardy mit Erdung
Ausschnittsmaße: x
Abmessungen des verpackten Gerätes: ..... 10.23 x 25.59 x 27.55
Nettogewicht: ..... 42.000 lbs
Bruttogewicht: ..... 46.000 lbs
Länge Anschlusskabel: ..... 175 cm
Nischenmaße für Installation (H x B x T): ..... 140 x 560 x 550 mm
Abmessungen des Gerätes: ..... 140x594x518 mm
Abmessungen des verpackten Gerätes: ..... 260x650x700 mm
Nettogewicht: ..... 19.3 kg
Bruttogewicht: ..... 20.9 kg

4 242005 321650

Serie 8, Wärmeschublade, 60 x 14 cm, Schwarz
BIC9101B1

Design

Komfort

- Bedienelemente: Touch Control beleuchtet
- Leicht-Bedien-Konzept: besonders
- einfaches, problemloses Einstellen
- Beheizung durch Heizplatte aus Hartglas
- Garraumvolumen: 20 l
- Beladung bis 25 kg
- Max. Beladung Espresso-Tassen: 64 Stck oder Max. Beladung Teller (26 cm): 12 Stck
- Temperaturregelung in 4 Stufen: von ca. 30°C - 80°C (Glasoberflächentemperatur)
- push&pull
- Bedienung über Sensortasten

Technische Info:

- Länge des Anschlusskabels: 175 cm
- Gesamtanschlusswert Elektro: 0.82 kW
- Nennspannung: 220 - 240 V

Maße

- Gerätemaße (HxBxT): 140 x 594 x 518mm
- Nischenmaße (HxBxT): 140 mm x 560 mm - 568 mm x 550 mm
- Wir empfehlen Ihnen, Komplementär-Produkte innerhalb der Produktserie SER8 zu wählen, um die bestmögliche Einbausituation Ihrer Einbaugeräte zu gewährleisten.
- „Maße und Einbauhinweise zu diesem Gerät gemäß technischer Zeichnung beachten“

Serie 8, Wärmeschublade, 60 x 14 cm, Schwarz
BIC9101B1

Maße in mm

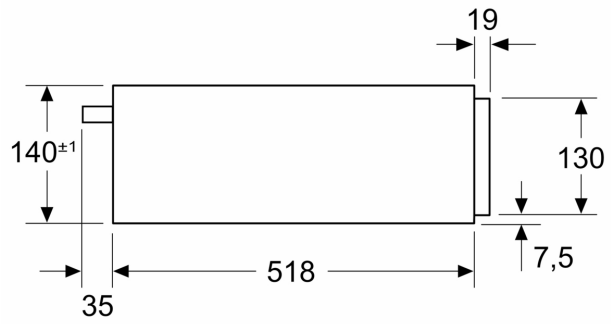
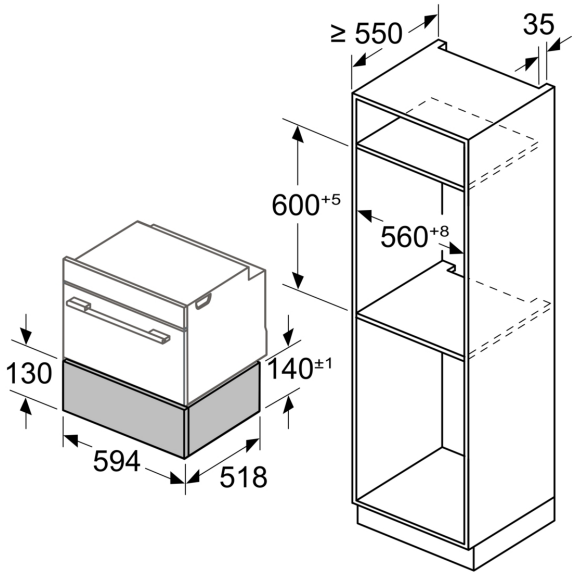
Maße in mm