HomeProfessional, Waschmaschine, Frontlader, 8 kg, 1400 U/min. WAY287W5

A+++

Die Waschmaschine mit extrem niedrigen Energieverbrauch A+++ -50%.

- **Fleckenautomatik Plus**: entfernt bis zu 16 hartnäckige Fleckenarten ganz ohne Vorbehandlung.
- **EcoSilence Drive™**: der leise und energieeffiziente Antrieb mit 10 Jahren Garantie.
- **Allergie Plus**: die Lösung für Allergiker und Menschen mit empfindlicher Haut.
- **Speed Perfect**: perfekte Sauberkeit mit bis zu 65 % Zeitersparnis.
- **Comfort Control Plus mit Verbrauchsanzeige**: einfache Bedienung und Angabe zu Strom- und Wasserverbrauch.

Maximale Beladungsmenge:	8.0 kg
Bauform:	Freistehend
Höhe der Arbeitsplatte:	-2 mm
Abmessungen des Gerätes:	848 x 598 x 590 mm
Nettogewicht:	73.7 kg
Anschlusswert:	2300 W
Absicherung:	10 A
Spannung:	220-240 V
Frequenz:	50 Hz
Länge Anschlusskabel:	160.0 cm
Türanschlag:	Links
Rollen:	Nein
EAN-Nummer:	4242002960746
Gerätetyp:	Freistehend

4 242002 960746

WMZ2200	Bodenbefestigung
WMZ2381	Zulauf-Verlängerung

HomeProfessional, Waschmaschine, Frontlader, 8 kg, 1400 U/min. WAY287W5

Die Waschmaschine mit extrem niedrigen Energieverbrauch A+++ -50%.

- SuperSilenceEco

Leistung und Verbrauch

- Nennkapazität: 8 kg
- Energieeffizienzklasse: A+++ auf einer Energieeffizienzklasse-Skala von A+++ bis D
- Energieverbrauch von 89kWh/Jahr auf der Grundlage von 220 Standard-Waschzyklen für 60°C- und 40°C- Baumwollprogramme bei vollständiger Befüllung und Teilbefüllung sowie dem Verbrauch der Betriebsarten mit geringer Leistungsaufnahme. Der tatsächliche Energieverbrauch hängt von der Art der Nutzung des Geräts ab.
- 50% sparsamer (89kWh/Jahr) als der Grenzwert (196kWh/Jahr) der Energieeffizienzklasse A+++ in der Kategorie 8 kg nach der EU-Verordnung 1061/2010
- Energieverbrauch des Standardprogramms Baumwolle 60°C 0.45 kWh bei vollständiger Befüllung und 0.37 kWh bei Teilbefüllung sowie 0.35 kWh im Standardprogramm Baumwolle 40°C bei Teilbefüllung
- gewichtete Leistungsaufnahme im Aus-Zustand / unausgeschaltetem Zustand: 0.12 W / 0.43 W
- Wasserverbrauch von 9900 Liter/Jahr auf der Grundlage von 220 Standard-Waschzyklen für 60°C- und 40°C-Baumwollprogramme bei vollständiger Befüllung und Teilbefüllung. Der tatsächliche Wasserverbrauch hängt von der Art der Nutzung des Geräts ab.
- Schleudereffizienzklasse: B
- max. Schleuderdrehzahl: 1400U/Min.**
- max. Restfeuchte:53 %
- Die Standard-Waschprogramme, auf die sich die Informationen auf dem Etikett und im Datenblatt beziehen, sind Baumwolle 60° + Taste EcoPerfect und Baumwolle 40° + Taste EcoPerfect. Diese Programme eignen sich zur Reinigung normal verschmutzter Baumwollwäsche und sind in Bezug auf den kombinierten Energie- und Wasserverbrauch am effizientesten. Die tatsächliche Temperatur kann bei dieser Kombination von der angegebenen Programmtemperatur abweichen, Waschzeiten werden zugunsten eines niedrigeren Energieverbrauchs verlängert. Dabei ist immer eine Waschwirkung A sichergestellt.
- Programmdauer des Standardprogramms Baumwolle 60 °C 300 min bei vollständiger Befüllung und 300 min bei Teilbefüllung sowie im Standardprogramm Baumwolle 40 °C 270 min bei Teilbefüllung
- Dauer des unausgeschalteten Zustands: 20 min
- Geräuschwert Waschen im Standardprogramm Baumwolle 60°C bei vollständiger Befüllung in dB (A) re 1 pW: 44
- Geräuschwert Schleudern im Standardprogramm Baumwolle 60°C bei vollständiger Befüllung in dB (A) re 1 pW: 68

Programme

- Spezialprogramme: AllergiePlus / Hygiene, App, Trommel reinigen (mit Erinnerungsfunktion), ExtraKurz 15', Spülen, Gardinen, Handtücher, Hemden/Blusen, Memory, Schnell/Mix leise (NightWash), Pflegeleicht Plus, Schleudern, Schnell/Mix, Sportswear, Decken, Fein/Seide, Wolle/Handwäsche
- Standard kalt - 60°C

Optionen

- VarioPerfect: zeit- oder energieoptimierte Programme mit perfektem Waschergebnis
- TouchControl-Tasten: Grundeinstellungen, EcoPerfect, Ein/Aus, Fertig in, Fleckenauswahl, Optionen, SpeedPerfect, Start / Pause mit Nachlegefunktion, Temperatur, Wasser Plus, Drehzahlabwahl
- Fleckenautomatik mit 16 Flecken
- Optionen: Vorwäsche, Leiser Waschen, Bügelleicht, Extraspülen, Spülstop, Einweichen

Komfort und Sicherheit

- AquaStop®: eine Bosch Garantie bei Wasserschäden - ein Geräteleben lang*
- VarioTrommel: schonendes und effizientes Waschen
- EcoSilence Drive: leiser Motor mit langer Lebensdauer
- 10 Jahre Motorgarantie
- AntiVibration Design: mehr Stabilität und Laufruhe
- Geräuschdämmung
- Programmwähler mit integriertem Ein-/ Ausschalter
- Hochauflösendes TFT-Klartextdisplay für intuitive Bedienung mit Anzeige zum Programmablauf, Temperaturwahl, max. Schleuderdrehzahl, Restzeitanzeige, 24 h Endezeitvorwahl, zusätzliche Optionen und Verbrauchsanzeige
- Verbrauchsanzeige: Angabe zu Strom- und Wasserverbrauch
- Beladungsanzeige mit direkter Dosierempfehlung
- Trommelreinigung mit Erinnerungsfunktion
- Nachlegefunktion
- Schaumerkennung
- Unwuchtkontrolle
- Multisignaltöne
- Kindersicherung
- Leichtreinigungsschublade
- 32 cm-Bullauge, silber-schwarzgrau mit 180° Türöffnungswinkel
- Komfortverschluss

Technische Informationen

- Gerätemaße (H x B x T): 84.8 cm x 59.8 cm x 59.0 cm
- unterschiebbar ab 85 cm Nischenhöhe

* Garantiebedingungen finden Sie unter https://www.bosch-home.com/de/service/garantie/weitere-garantien/aquastop

** Der angegebene Wert ist gerundet.

HomeProfessional, Waschmaschine, Frontlader, 8 kg, 1400 U/min.
WAY287W5

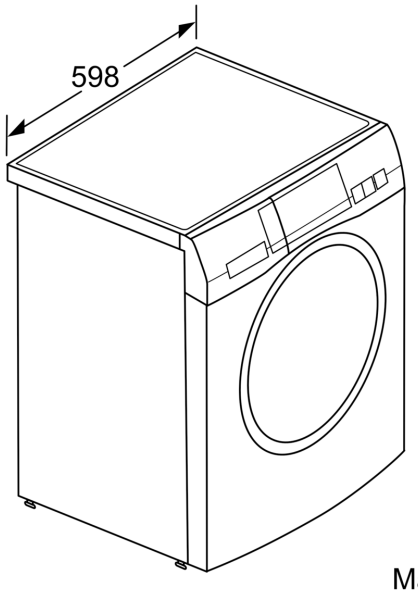

Maße in mm

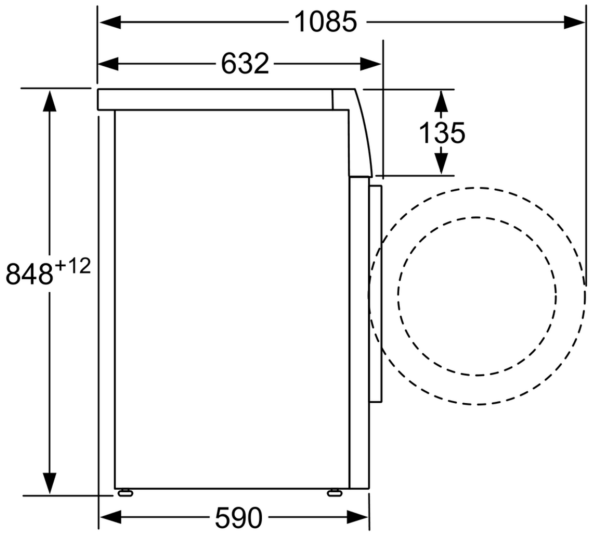

Maße in mm