Serie 2, Tischkühlschrank, Weiß
KTR15NWEA

LED Licht

Der Kühlschrank mit MultiBox mit Wellenboden: schützt Ihr Obst und Gemüse.

- **LED-Beleuchtung**: So hast du deine Lebensmittel immer perfekt im Blick.

Energieeffizienzklasse:	E
Durchschnittlicher Energieverbrauch in Kilowattstunden pro Jahr (kWh/a):	91 kWh/annum
Volumen des Gefrierbereichs:	0 l
Volumen des Kühlbereichs:	134 l
Geräuschwert:	39 dB(A) re 1pW
Geräusch-Effizienzklasse:	C
Bauform:	Freistehend
Dekorrahmen/ - platte:	Nicht möglich
Höhe:	850 mm
Gerätebreite:	560 mm
Gerätetiefe:	580 mm
Nettogewicht:	29.1 kg
Anschlusswert:	55 W
Absicherung:	10 A
Türanschlag:	Rechts wechselbar
Spannung:	220-240 V
Frequenz:	50 Hz
Länge Anschlusskabel:	150.0 cm
Anzahl Verdichter:	1
Anzahl unabhängiger Kühlkreisläufe:	1
Innenlüfter:	Nein
Scharniere wechselbar:	Ja
Anzahl höhenverstellbarer Ablagen im Kühlbereich:	1
Flaschenregale:	Nein
EAN-Nummer:	4242005209101
Marke:	Bosch
Internationale Bestellbezeichnung:	KTR15NWEA
Produktkategorie:	Kühlschrank
Frostfree System:	Nein
Gerätetyp:	Freistehend
Integriertes Zubehör:	2 x Eierablage

---

4 242005 209101

Serie 2, Tischkühlschrank, Weiß
KTR15NWEA

Der Kühlschrank mit MultiBox mit Wellenboden: schützt Ihr Obst und Gemüse.

Leistung und Verbrauch
- Energieeffizienzklasse: E
- Nutzinhalt gesamt: 134 l
- Nutzinhalt Kühlfächer: 134 l
- Nutzinhalt Tiefkühlfächer: 0 l
- Energieverbrauch / Jahr: 91 kWh/a
- Klimaklasse: SN-T
- SuperGefrieren: nein
- Geräuscheffizienzklasse / Geräusch-Wert: C / 39 dB
- SOLO < 60 cm Breite

Design
- Standardtür, weiß
- Horizontal integrierter Griff

Komfort und Sicherheit
- LED Beleuchtung
- Drehwähler für Temperaturregelung

Kühlteil
- 1 durchgehender Türabsteller

Frischhaltesystem
- MultiBox: transparente Schublade mit Wellenboden, ideal zur Lagerung von Obst und Gemüse

Technische Informationen
- Türanschlag rechts, wechselbar
- Anschlusswert: 55 W
- 220 - 240 V

Maße
- Gerätemaße (H x B x T): 85.0 cm x 56.0 cm x 58.0 cm

Zubehör
- 2 x Eierablage

Sonderzubehör

Umwelt und Sicherheit

Serie 2, Tischkühlschrank, Weiß
KTR15NWEA

Maße in mm

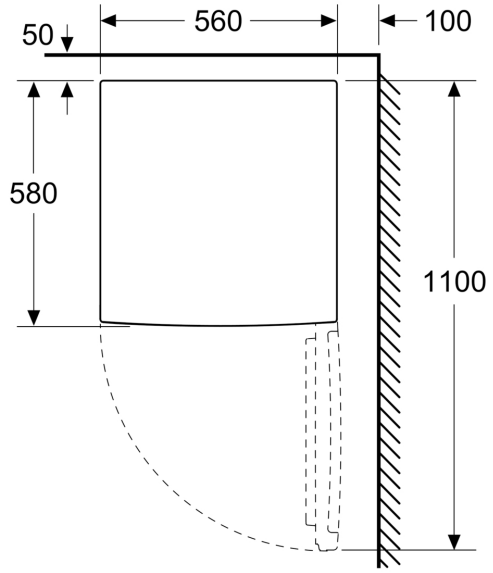
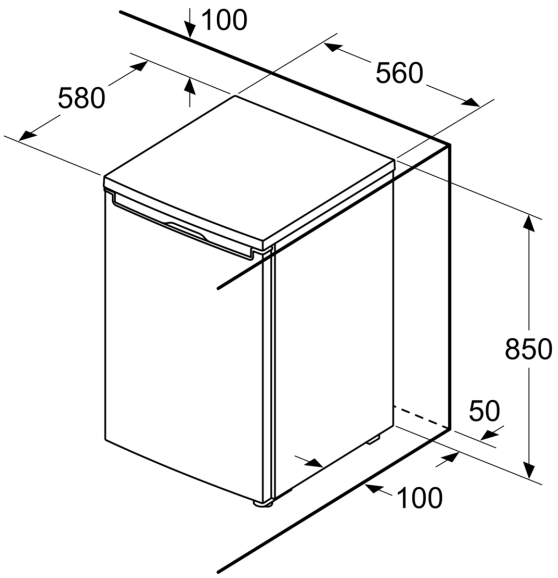
Maße in mm