Serie 6, Einbau-Kühlschrank, 139.7 x 55.8 cm, Flachscharnier mit Softeinzug
KIR51ADE0

Der Kühlschrank VitaFresh plus : hält frische Lebensmittel bis zu zweimal länger frisch.

- **VitaFresh**: hält Lebensmittel in feuchtigkeitskontrollierten Schubladen bei nahe 0 °C länger frisch.
- **LED-Beleuchtung**: so hast du deine Lebensmittel immer perfekt im Blick.
- **Easy Access Shelf**: schneller an alles im Kühlschrank rankommen, dank ausziehbarer Glasablage.
- **Vario Shelf**: Platz für Flaschen und Schüsseln durch teilbare und unterschiebbare Glasplatte.
- **Super Kühlen**: kühlt neu eingelegte Lebensmittel schneller und bietet so Schutz für bereits Gekühltes.

Technische Daten

Energieeffizienzklasse[1]:	E
Durchschnittlicher Energieverbrauch in Kilowattstunden pro Jahr (kWh/a):	106 kWh/annum
Volumen des Gefrierbereichs:	0 l
Volumen des Kühlbereichs:	247 l
Geräuschwert:	33 dB(A) re 1pW
Geräusch-Effizienzklasse:	B
Bauform:	Einbau
Dekorrahmen/ - platte:	Nicht möglich
Höhe:	1397 mm
Gerätebreite:	558 mm
Gerätetiefe:	545 mm
Nischenmaße für Installation mm (HxBxT):	1400 x 560 x 550 mm
Nettogewicht:	49.6 kg
Anschlusswert:	90 W
Absicherung:	10 A
Türanschlag:	Rechts wechselbar
Spannung:	220-240 V
Frequenz:	50 Hz
Länge Anschlusskabel:	230.0 cm
Anzahl Verdichter:	1
Anzahl unabhängiger Kühlkreisläufe:	1
Innenlüfter:	Nein
Scharniere wechselbar:	Ja
Anzahl höhenverstellbarer Ablagen im Kühlbereich:	5
Flaschenregale:	Nein
EAN-Nummer:	4242005127276
Marke:	Bosch
Internationale Bestellbezeichnung:	KIR51ADE0
Produktkategorie:	Kühlschrank
Frostfree System:	Nicht zutreffend
Gerätetyp:	Vollintegriert
Integriertes Zubehör:	3 x Eierablage

4 242005 127276

Zubehör

3 x Eierablage

Sonderzubehör

KSZ10020	Flaschenablage
KSZGGM00	Butterdose

[1] Auf einer Energieeffizienzklassen-Skala von A bis G

Serie 6, Einbau-Kühlschrank, 139.7 x 55.8 cm, Flachscharnier mit Softeinzug
KIR51ADE0

Der Kühlschrank VitaFresh plus : hält frische Lebensmittel bis zu zweimal länger frisch.

Leistung und Verbrauch

- Energieeffizienzklasse: E
- Nutzinhalt gesamt: 247 l
- Nutzinhalt Kühlfächer: 247 l
- Nutzinhalt Tiefkühlfächer: 0 l
- Energieverbrauch / Jahr: 106 kWh/a
- Klimaklasse: SN-ST
- Super Gefrieren: nein
- Geräuscheffizienzklasse / Geräusch-Wert: B / 33 dB
- Auf Basis der Ergebnisse der Normprüfung über 24 Std. Tatsächlicher Verbrauch abhängig von Nutzung/Standort des Geräts.

Design

- LED Beleuchtung

Komfort und Sicherheit

- TouchControl - Elektronische Temperaturregelung, exakt digital ablesbar
- FreshSense - Konstante Temperatur durch intelligente Sensortechnik
- Abtau-Automatik im Kühlteil
- Super-Taste: Super Kühlen
- Akustischer Türalarm bei geöffneter Tür

Kühlteil

- 6 Abstellflächen aus Sicherheitsglas (5 höhenverstellbar), davon ein Vario Shelf (teilbare Glasablage)
- 5 Türabsteller, davon 1 Butter-/Käsefach

Frischhaltesystem

- VitaFresh plus: hält frische Lebensmittel bis zu zweimal länger frisch

Maße

- Gerätemaße (H x B x T): 139.7 cm x 55.8 cm x 54.5 cm
- Nischenmaße (H x B x T): 140.0 cm x 56.0 cm x 55.0 cm

Technische Informationen

- Türanschlag rechts, wechselbar
- Anschlusswert: 90 W
- 220 - 240 V

Zubehör

- 3 x Eierablage

Serie 6, Einbau-Kühlschrank, 139.7 x 55.8 cm, Flachscharnier mit Softeinzug
KIR51ADE0

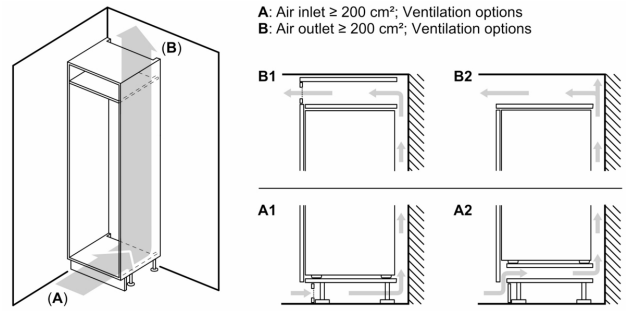

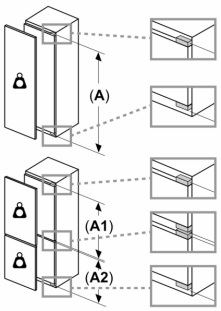

Maximal zulässiges Gewicht der Möbelfronten

Montierte Möbelfronten, die das zulässige Gewicht überschreiten, können zu Beschädigungen und zu Funktionsbeeinträchtigungen der Scharniere führen

Gewicht

A: Gerätetürhöhe inklusive Scharniere in mm

B: Ungedämpftes Scharnier, Möbelfront in kg

C: Gedämpftes Scharnier, Möbelfront in kg

D: Zusätzliche mögliche Last in kg mit Schwerlastsatz

A	B	C	D
1500-1750	22	22	B+5 / C+5
720-1400	19	19	
A1	15	19	
A2	15	19	

Maße in mm

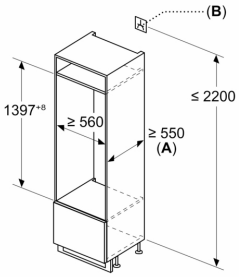

A: ≥ 560 mm (empfohlen)

B: Steckdose

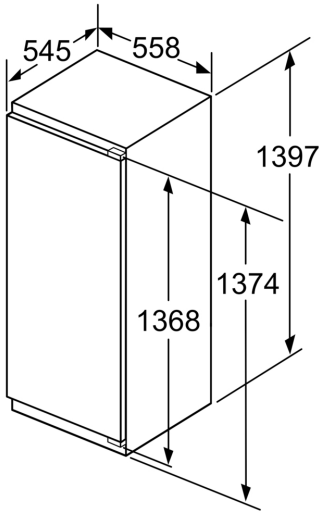

Maße in mm

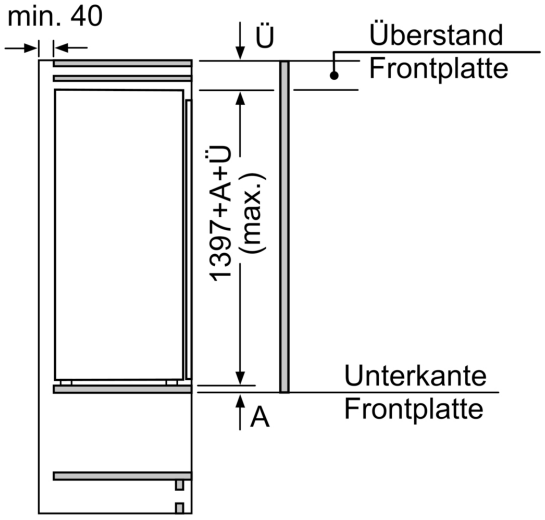

Maße in mm

Maße in mm
Empfehlung Spaltmaße für Flachscharnier

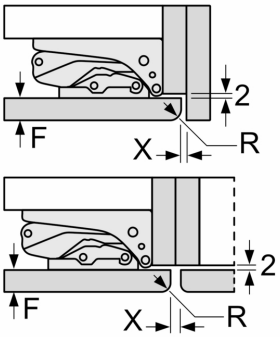

F	R	X
16-19	0-3	2,5
20	0-1	3
	2-3	2,5
21	0-1	3
	2-3	2,5
22	0	4
	1	3,5
	2-3	3

Die in der Tabelle empfohlenen Spaltmasse sind einzuhalten, um eine kollisionsfreie Öffnung der Gerätetüre zu gewährleisten und Beschädigungen am Küchenmöbel zu vermeiden.