Serie 8, Einbau-Kühlschrank mit Gefrierfach, 140 x 56 cm, Flachscharnier
KIF52AFF0

Der Kühlschrank mit elektronischer Temperaturregelung: lässt Sie die Temperatur einfach u. exakt einstellen.

- **VitaFresh pro**: hält frische Lebensmittel länger frisch - dank 0°C-Technik und optimaler Luftfeuchtigkeit
- **LED-Beleuchtung**: So hast du deine Lebensmittel immer perfekt im Blick.
- **Easy Access Shelf**: schneller an alles im Kühlschrank rankommen, dank ausziehbarer Glasablage.
- **Vario Shelf**: Platz für Flaschen und Schüsseln durch teilbare und unterschiebbare Glasplatte.
- **Zwei Kühlkreisläufe**: getrennt steuerbarer Kühl- und Gefrierbereich

Technische Daten

Energieeffizienzklasse: ..... F
Durchschnittlicher Energieverbrauch in Kilowattstunden pro Jahr (kWh/a): ..... 219 kWh/annum
Volumen der Tiefkühlfächer: ..... 15 l
Volumen der Kaltlagerfächer: ..... 189 l
Geräuschwert: ..... 38 dB(A) re 1 pW
Geräusch-Effizienzklasse: C
Bauform: ..... Einbau
Dekorrahmen/ - platte: ..... Möglich mit Zubehör
Höhe: ..... 1397 mm
Gerätebreite: ..... 558 mm
Gerätetiefe: ..... 545 mm
Min. Nischenmaße für Installation (H x B x T): .. 1400 x 560 x 550 mm
Nettogewicht: ..... 55.3 kg
Anschlusswert: ..... 90 W
Absicherung: ..... 10 A
Türanschlag: ..... Rechts wechselbar
Spannung: ..... 220-240 V
Frequenz: ..... 50 Hz
Länge Anschlusskabel: ..... 230.0 cm
Anzahl Verdichter: 1
Anzahl unabhängiger Kühlkreisläufe: 2
Innenlüfter: ..... Nein
Scharniere wechselbar: ..... Ja
Anzahl verstellbarer Ablagen-Kühlteil (Stck): 3
Flaschenregale: ..... Nein
EAN-Nummer: 4242005144563
Marke: ..... Bosch
Internationale Bestellbezeichnung: KIF52AFF0
Produktkategorie: ..... Kühlschrank
Frostfree System: ..... Nein
Gerätetyp: ..... Vollintegriert
Integriertes Zubehör: ..... 3 x Eierablage, 1 x Eiswürfelschale, 1 x Flaschenkamm in Türabsteller

Zubehör

3 x Eierablage, 1 x Eiswürfelschale, 1 x Flaschenkamm in Türabsteller

Sonderzubehör

KS10Z020	Flaschenablage
KSZ10020	Flaschenablage
KSZGGM00	Butterdose

4 242005 144563

Serie 8, Einbau-Kühlschrank mit Gefrierfach, 140 x 56 cm, Flachscharnier
KIF52AFF0

Der Kühlschrank mit elektronischer Temperaturregelung: lässt Sie die Temperatur einfach u. exakt einstellen.

Leistung und Verbrauch

- Energieeffizienzklasse: F
- Nutzinhalt gesamt: 204 l
- Nutzinhalt Kühlfächer: 189 l
- Nutzinhalt Tiefkühlfächer: 15 l
- Gefriervermögen in 24 Std.: 3 kg
- Energieverbrauch / Jahr: 219 kWh/a
- Klimaklasse: SN-ST
- SuperGefrieren: ja
- Geräuscheffizienzklasse / Geräusch-Wert: C / 38 dB
- Lagerzeit bei Störung : 10 h

Design

- LED Beleuchtung
- Flachscharnier,

Komfort und Sicherheit

- TouchControl - Elektronische Temperaturregelung, exakt digital ablesbar
- FreshSense - Konstante Temperatur durch intelligente Sensortechnik
- Abtau-Automatik
- Super-Taste: SuperKühlen
- Akustischer Türalarm

Kühlteil

- 4 Abstellflächen aus Sicherheitsglas, davon Vario Shelf (teilbare Glasablage), 1 easyAccessShelf
- 4 Türabsteller, davon 1 Butter-/Käsefach

Frischhaltesystem

- 1 VitaFresh pro 0°C Schublade mit Feuchtigkeitsregulierung - hält Obst und Gemüse vitaminreich und bis zu 3x länger frisch

Gefrierteil

- 1 Gefrierfach mit Klappe
- Pizza-gerechtes Gefrierfach

Maße

- Gerätemaße (H x B x T): 139.7 cm x 55.8 cm x 54.5 cm
- Nischenmaße (H x B x T): 140.0 cm x 56.0 cm x 55.0 cm

Technische Informationen

- Türanschlag rechts, wechselbar
- Anschlusswert: 90 W
- 220 - 240 V

Zubehör

- 3 x Eierablage, 1 x Eiswürfelschale, 1 x Flaschenkamm in Türabsteller

Serie 8, Einbau-Kühlschrank mit Gefrierfach, 140 x 56 cm, Flachscharnier
KIF52AFF0

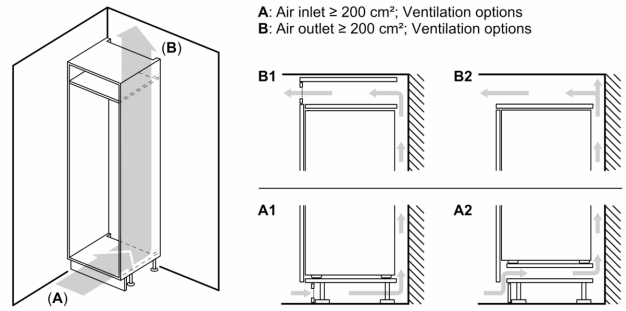

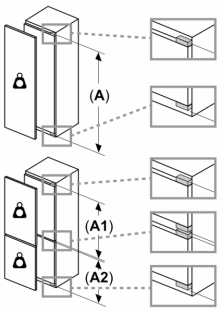

Maximal zulässiges Gewicht der Möbelfronten

Montierte Möbelfronten, die das zulässige Gewicht überschreiten, können zu Beschädigungen und zu Funktionsbeeinträchtigungen der Scharniere führen
Gewicht
A: Gerätetürhöhe inklusive Scharniere in mm

B: Ungedämpftes Scharnier, Möbelfront in kg

C: Gedämpftes Scharnier, Möbelfront in kg

D: Zusätzliche mögliche Last in kg mit Schwerlastsatz

A	B	C	D
1500-1750	22	22	B+5 / C+5
720-1400	19	19	
A1	15	19	
A2	15	19	

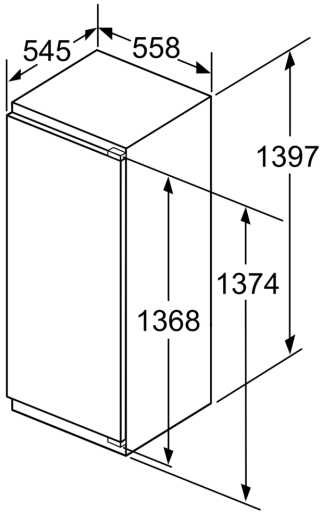

Maße in mm

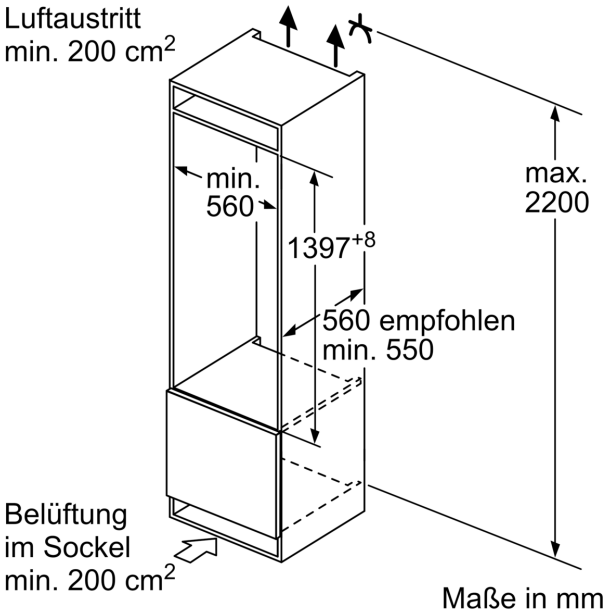

Maße in mm

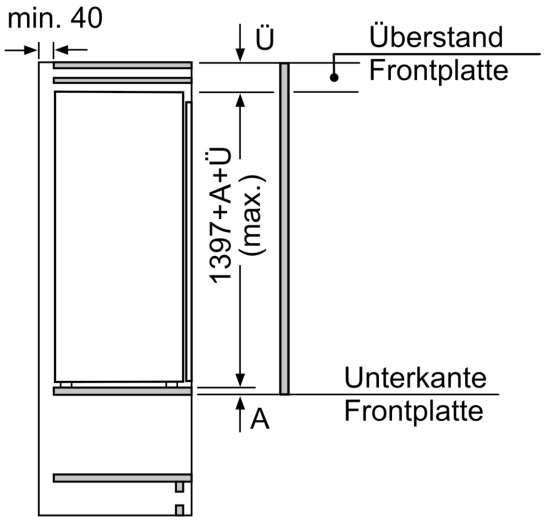

Maße in mm

Maße in mm
Empfehlung Spaltmaße für Flachscharnier

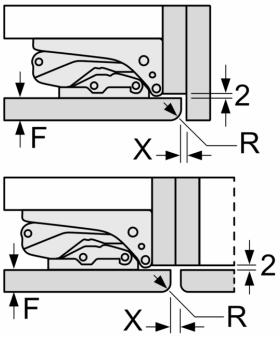

F	R	X
16-19	0-3	2,5
20	0-1	3
	2-3	2,5
21	0-1	3
	2-3	2,5
22	0	4
	1	3,5
	2-3	3

Die in der Tabelle empfohlenen Spaltmasse sind einzuhalten, um eine kollisionsfreie Öffnung der Gerätetüre zu gewährleisten und Beschädigungen am Küchenmöbel zu vermeiden.