Serie 4, Einbau-Kühl-Gefrier-Kombination mit Gefrierbereich oben, 157.8 x 54.1 cm, Schleppscharnier KID28V20FF

A+

LED Licht

Die Kühlschrank mit MultiBox viel Platz für Ihr Obst und Gemüse

- **LED-Beleuchtung**: So hast du deine Lebensmittel immer perfekt im Blick.

Technische Daten

Bauform:	Einbau
Dekorrahmen/ - platte:	Möglich mit Zubehör
Höhe:	1578 mm
Gerätebreite:	541 mm
Gerätetiefe:	545 mm
Min. Nischenmaße für Installation (H x B x T):	1580 x 560 x 550 mm
Nettogewicht:	53.5 kg
Anschlusswert:	90 W
Absicherung:	10 A
Türanschlag:	Rechts wechselbar
Spannung:	220-240 V
Frequenz:	50 Hz
Länge Anschlusskabel:	230.0 cm
Anzahl Verdichter:	1
Anzahl unabhängiger Kühlkreisläufe:	1
Innenlüfter:	Nein
Scharniere wechselbar:	Ja
Anzahl verstellbarer Ablagen-Kühlteil (Stck):	5
Flaschenregale:	Nein
Frostfree System:	Nein
Gerätetyp:	Vollintegriert

4 242002 660561

Serie 4, Einbau-Kühl-Gefrier-Kombination mit Gefrierbereich oben, 157.8 x 54.1 cm, Schleppscharnier KID28V20FF

Die Kühlschrank mit MultiBox viel Platz für Ihr Obst und Gemüse

---

Leistung und Verbrauch

- Energie-Effizienz-Klasse: A+auf einer Energieeffizienzklassen-Skala von A+++ bis D
- Energieverbrauch: 256 kWh/Jahr
- Nutzinhalt gesamt: 254 l
- Geräuschwert: 39 dB(A) re 1 pW

Design

- Reinigungsfreundlicher, heller Innenraum
- Innenausstattung mit Metall-Applikationen
- LED Beleuchtung

Komfort und Sicherheit

- Drehwähler für Temperaturregelung
- 1 Kompressor /1 Kältekreislauf
- Abtau-Automatik
- Kühlraum: 213 l Nutzinhalt

Kühlteil

- 1 durchgehender Türabsteller

Frischhaltesystem

- MultiBox: transparente Schublade mit Wellenboden, ideal zur Lagerung von Obst und Gemüse

Gefrierteil

- ****-Gefrierraum
- 1 Traggitter, höhenverstellbar
- ****-Gefrierraum: 41 l Nutzinhalt
- Gefriervermögen: 2 kg in 24 Std.
- Lagerzeit bei Störung: 17 Std.

Technische Informationen

- Türanschlag rechts, wechselbar
- Klimaklasse: ST
- Nischenmaße (H x B x T): 158.0 cm x 56.0 cm x 55.0 cm
- Gerätemaße (H x B x T): 157.8 cm x 54.1 cm x 54.5 cm
- Anschlusswert: 90 W
- 220 - 240 V

Zubehör

- 1 x Eierablage

Serie 4,
Einbau-Kühl-Gefrier-Kombination mit Gefrierbereich oben, 157.8 x 54.1 cm, Schleppscharnier
KID28V20FF

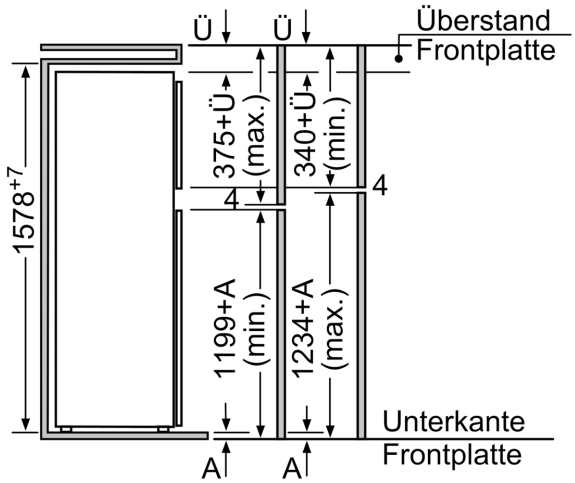

Die angegebenen Möbeltürmaße gelten für eine Türfuge von 4mm. Bei Verwendung einer anderen Fugenbreite (max.14 mm) müssen die Maße angepaßt werden.

Maße in mm

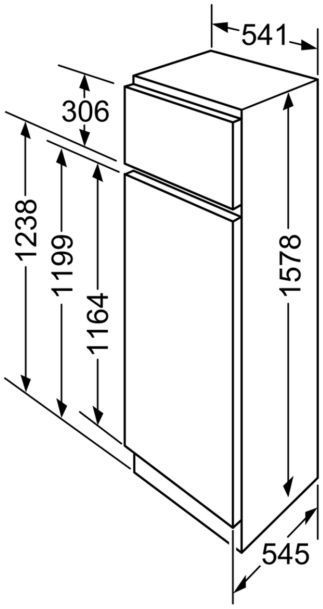

Maße in mm

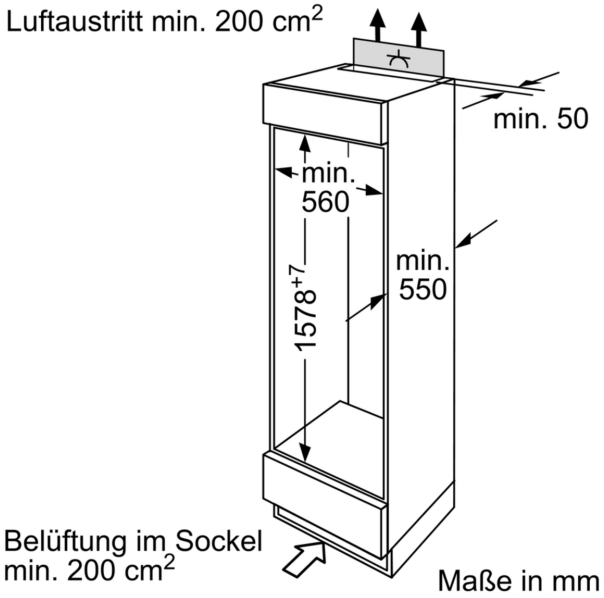

Maße in mm