Serie 2, freistehender Elektroherd, Weiß
HQA050020

A

Der freistehende Herd mit Masse-Kochplatten und Ober-/Unterhitze: so erzielen Sie perfekte Ergebnisse dank optimaler Wärmeverteilung auf einer Ebene.

- **Kochplatte**: Leistungsregulierung in 9 Stufen.
- **Ober/Unterhitze**: perfekte Ergebnisse auf einer Ebene dank optimaler Wärmeverteilung.

Technische Daten

Bauform:	Freistehend
Abmessungen des Gerätes:	850-865 x 600 x 600 mm
Länge Anschlusskabel:	150.0 cm
Nettogewicht:	49.6 kg
Bruttogewicht:	53.9 kg
EAN-Nummer:	4242005042395
Anzahl der Innenräume:	1
Nutzinhalt (des Innenraums):	71 l
Energieeffizienzklasse:	A
Energieverbrauch pro Ober-/Unterhitze Zyklus:	0.81 kWh/Zyklus
Energieeffizienzindex:	95.3 %
Anschlusswert:	9900 W
Absicherung:	3*16 A
Spannung:	220-240 V
Frequenz:	50; 60 Hz
Steckerart:	Ohne Stecker (Anschluss durch Elektrofachkraft)

4 242005 042395

Sonderzubehör

HEZ317000	Pizzaform, emailliert
HEZ319903	Metallabdeckplatte
HEZ327000	Backstein
HEZ333001	Deckel für Profi-Pfanne
HEZ333073	Profipfanne, pyrolysefähig
HEZ431002	Backblech, emailliert
HEZ625071	Grillblech, emailliert
HEZ864000	Glasschale
HEZ915003	Glasbräter 5,4 l

Serie 2, freistehender Elektroherd, Weiß
HQA050020

Der freistehende Herd mit Masse-Kochplatten und Ober-/Unterhitze: so erzielen Sie perfekte Ergebnisse dank optimaler Wärmeverteilung auf einer Ebene.

Kochfeld:

- Gußkochplatten
- vorne links: Schnell-Kochstelle 2 kW
- hinten links: Normal-Kochzone 1 kW
- hinten rechts: Normal-Kochzone 2 kW
- vorne rechts: Schnell-Kochstelle 1.5 kW

Backofentyp und Heizart

- Elektro-Standherd 60cm mit 5Beheizungsarten:
- Ober-/Unterhitze, Unterhitze, Ober-/Unterhitze sanft, Variabler Großflächengrill, Variabler Kleinflächengrill
- Temperaturregelung von 50 °C - 275 °C
- Garraumvolumen: 71 l

Zubehörträger / Auszugssystem:

- Einhängegestell

Design

- Garraum

Reinigung

- Vollglas-Innentür

Komfort

- Halogen-Innenbeleuchtung
- 21cm Blende (eine Schiene)

Zubehör

- 1 x Universalpfanne, 1 x Rost

Umwelt und Sicherheit

- Energieeffizienzklasse (gem. EU Nr. 65/2014): A
- Energieverbrauch pro Zyklus im konventionellen Modus:0.81 kWh
- Zahl der Garräume: 1 Wärmequelle: elektrisch Innenraumvolumen:71 l

Technische Info

- Länge des Anschlusskabels: 150 cm
- Nennspannung: 220 - 240 V
- Gesamtanschlusswert Elektro: 9.9 kW

Maße

- Gerätemaße (HxBxT): 850 x 600 x 600mm
- Höhenverstellbare Füße
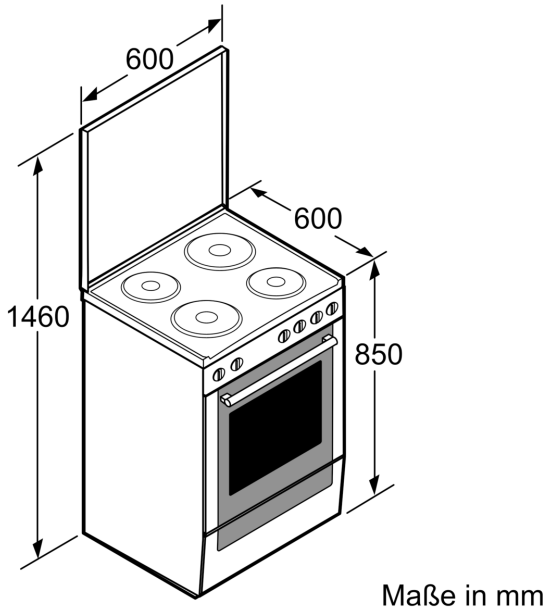
Serie 2, freistehender Elektroherd, Weiß
HQA050020