Adapterrohrstück, Ø 150 mm, rund-flach
HEZ9VDSI0

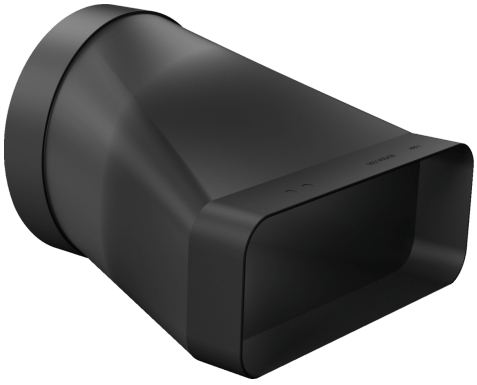

Installationszubehör für ein optimal abgestimmtes Dunstabzugssystem.

- **Adapterstück rund-flach (männlich)**
- **Adapterstück rund / flach Ø 150mm**
- **Aerodynamisch optimiert für minimierte Druckverluste und maximale Durchflussrate. Einfach über die Verbindungsmannschette mit anderen Teilen zu verbinden.**
- **Das Element erfüllt den Nadelflammtest (nach IEC 60695-11-5) und die Baustoffklasse B1 (nach DIN 4102-1)**

Technische Daten

Abmessungen des verpackten Gerätes:	190 x 235 x 220 mm
Abmessung der Palette:	175.0 x 80.0 x 120.0
Verpackungsmenge pro Umkarton:	1
Anzahl Geräte pro Palette:	96
Nettogewicht:	0.3 kg
Bruttogewicht:	0.5 kg
EAN-Nummer:	4242005254231

4 242005 254231

Adapterrohrstück, ⌀ 150 mm, rund-flach
HEZ9VDSI0

measurements in mm

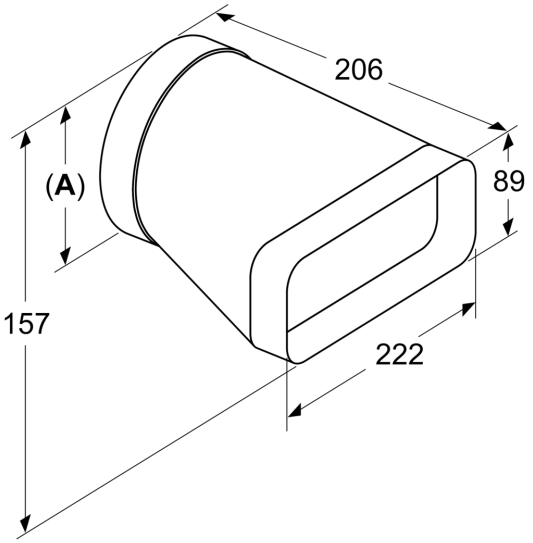

A: ø 152.5