Serie 4, Freistehender Gefrierschrank, 186 x 60 cm, Weiß GSN36VWEP

2 x Kälteakku, 1 x Eiswürfelschale

KSZ39AW00 Verbindungssatz weiß

Der Gefrierschrank mit 4 transparenten Gefriergutschubladen: bietet Ihnen jede Menge Platz und Übersicht – sehr sparsam.

- **Vario Zone**: mehr Flexibilität durch variabel einsetzbare Glasböden und Schubladen im Gefrierraum.
- **No Frost**: damit du nie mehr abtauen musst.
- **Big-Box-Schublade**: zum Stapeln von Vorratsbehältern oder für großes Gefriergut.

Energieeffizienzklasse:	E
Durchschnittlicher Energieverbrauch in Kilowattstunden pro Jahr (kWh/a):	234 kWh/annum
Volumen des Gefrierbereichs:	242 l
Geräuschwert:	39 dB(A) re 1pW
Geräusch-Effizienzklasse:	C
Thermometer-Gefrierteil:	Digital
Beleuchtung:	Nein
Produktkategorie:	Gefrierschrank
Bauform:	Freistehend
Dekorrahmen/ - platte:	Möglich mit Zubehör
Frostfree System:	Kühlschrank und Gefriergerät
Gerätehöhe:	1860 mm
Gerätebreite:	600 mm
Gerätetiefe:	650 mm
Abmessungen des verpackten Gerätes:	1925 x 660 x 765 mm
Nettogewicht:	68.8 kg
Bruttogewicht:	74.5 kg
Absicherung:	10 A
Frequenz:	50 Hz
Länge Anschlusskabel:	230.0 cm
Türanschlag:	Rechts wechselbar
Gehäusefarbe/-material:	Weiß
Abtauvorgang:	Automatisch
Warnsignal bei Fehlfunktion:	Sichtbar und hörbar
Türverriegelung:	Nein
Anzahl Auszüge (Stck):	4
Anzahl Gefrierfächer mit Klappen (Stck):	0
EAN-Nummer:	4242005251056
Marke:	Bosch
Internationale Bestellbezeichnung:	GSN36VWEP
Produktkategorie:	Gefrierschrank
Integriertes Zubehör:	2 x Kälteakku, 1 x Eiswürfelschale

4 242005 251056

Serie 4, Freistehender Gefrierschrank, 186 x 60 cm, Weiß GSN36VWEP

Der Gefrierschrank mit 4 transparenten Gefriergutschubladen: bietet Ihnen jede Menge Platz und Übersicht – sehr sparsam.

- weiß
- NoFrost, Solo-Stand-Gefrierschränke (> 90 cm Hö

Leistung und Verbrauch
- Energieeffizienzklasse: E
- Energieverbrauch / Jahr: 234 kWh/a
- Geräuscheffizienzklasse / Geräusch-Wert: C / 39 dB
- Nutzinhalt gesamt: 242 l
- Klimaklasse: SN-T

Design
- Vertikaler Stangengriff

Komfort und Sicherheit
- NoFrost - nie wieder abtauen!
- FreshSense - Konstante Temperatur durch intelligente Sensortechnik
- Super Gefrieren mit Eingefrierautomatik

Gefrierteil
- Nutzinhalt Tiefkühlfächer: 242 l
- Gefriervermögen in 24 Std.: 18 kg
- Lagerzeit bei Störung : 9 h
- easyAccess Zone
- Multi Airflow-System für optimale und gleichmäßige Kälteverteilung
- Eiswürfelschale
- VarioZone: herausnehmbare
- Sicherheitsglasablagen für eine flexible Nutzung des Gefrierraums
- 4transparente Gefriergut-Schubladen, davon
- 2 BigBox

Maße
- Gerätemaße (H x B x T): 186.0 cm x 60.0 cm x 65.0 cm

Technische Informationen
- Türanschlag rechts, wechselbar
- Höhenverstellbare Füße vorne, Rollen hinten
- Vollständiger Zugang zu allen Schubladen bei einem Türöffnungswinkel von 90°
- Transportgriffe
- 220 - 240 V

Zubehör
- 2 x Kälteakku, 1 x Eiswürfelschale
- Wandabstandshalter

Serie 4, Freistehender Gefrierschrank, 186 x 60 cm, Weiß
GSN36VWEP

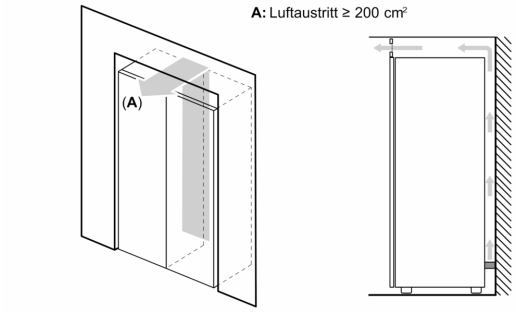

	a	b	c	d	e	f
KSW36, GSD36	187	60	65	58	60	119.5
KSV36, KSF36, GSN36, GSV36	186					
KSV33, GSN33, GSV33	176					
KSV29, GSN29, GSV29	161					
GSV24	146					
GSN51	161	70	78	70	70	142
GSN54	176					
GSN58	191					

a Höhe
b Breite
c Tiefe bei geschlossener Tür ohne Griff und ohne Abstandsteil
d Tiefe des Schranks ohne Abstandsteil
e Breite bei geöffneter Tür ohne Griff
f Tiefe bei geöffneter Tür ohne Griff und ohne Abstandsteil

Maße in cm

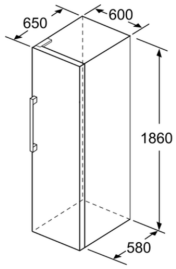

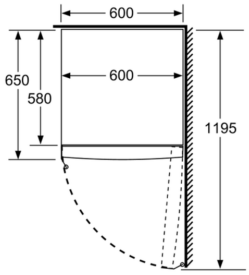

Maße in mm

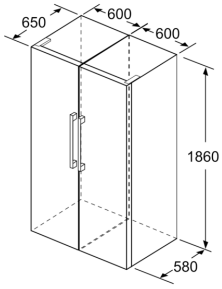

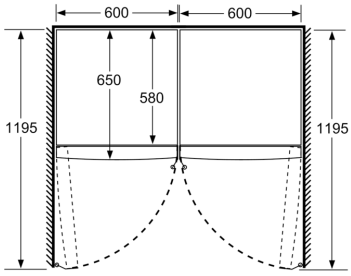

Maße in mm