Serie 6, Freistehender Gefrierschrank, 186 x 60 cm, Gebürsteter Stahl AntiFingerprint GSN36BIEP

Der Gefrierschrank mit 4 transparenten Gefriergutschubladen: bietet Ihnen jede Menge Platz und Übersicht – sehr sparsam.

- **Vario Zone**: mehr Flexibilität durch variabel einsetzbare Glasböden und Schubladen im Gefrierraum.
- **No Frost**: damit du nie mehr abtauen musst.
- **Big-Box-Schublade**: zum Stapeln von Vorratsbehältern oder für großes Gefriergut.
- **IceTwister**: einfach herausnehmen und befüllen – für jede Menge Eiswürfel.
- **Der VarioInverter reagiert auf Temperaturschwankungen im Kühlschrank und sorgt für optimale Leistung.**[2]

Technische Daten

Energieeffizienzklasse[1]:	E
Durchschnittlicher Energieverbrauch in Kilowattstunden pro Jahr (kWh/a):	234 kWh/annum
Volumen des Gefrierbereichs:	242 l
Geräuschwert:	39 dB(A) re 1pW
Geräusch-Effizienzklasse:	C
Thermometer-Gefrierteil:	Digital
Beleuchtung:	Ja
Produktkategorie:	Gefrierschrank
Bauform:	Freistehend
Dekorrahmen/ - platte:	Nicht möglich
Frostfree System:	Kühlschrank und Gefriergerät
Gerätehöhe:	1860 mm
Gerätebreite:	600 mm
Gerätetiefe:	650 mm
Abmessungen des verpackten Gerätes:	1900 x 650 x 750 mm
Nettogewicht:	72.1 kg
Bruttogewicht:	74.0 kg
Absicherung:	10 A
Frequenz:	50 Hz
Länge Anschlusskabel:	230.0 cm
Türanschlag:	Rechts wechselbar
Auftauen:	Automatisch
Warnsignal bei Fehlfunktion:	Sichtbar und hörbar
Türverriegelung:	Nein
Anzahl Auszüge (Stck):	4
Anzahl Gefrierfächer mit Klappen (Stck):	0
EAN-Nummer:	4242005231782
Marke:	Bosch
Internationale Bestellbezeichnung:	GSN36BIEP
Produktkategorie:	Gefrierschrank
Integriertes Zubehör:	2 x Kälteakku

4 242005 231782

Zubehör

2 x Kälteakku

Sonderzubehör

KSZ39AL00 Verbindungssatz inox

[1] Auf einer Energieeffizienzklassen-Skala von A bis G
[2] Breiter Spannungsbereich zwischen 135V - 290V

Serie 6, Freistehender Gefrierschrank, 186 x 60 cm, Gebürsteter Stahl AntiFingerprint GSN36BIEP

Der Gefrierschrank mit 4 transparenten Gefriergutschubladen: bietet Ihnen jede Menge Platz und Übersicht – sehr sparsam.

- Gebürsteter Stahl Anti Fingerprint
- No Frost – nie wieder abtauen!, Solo-Stand-Gefrierschränke (> 90 cm Hö

Leistung und Verbrauch

- Energieeffizienzklasse: E
- Energieverbrauch / Jahr: 234 kWh/a
- Geräuscheffizienzklasse / Geräusch-Wert: C / 39 dB
- Nutzinhalt gesamt: 242 l
- Klimaklasse: SN-T

Design

- Vertikaler Stangengriff
- LED-Beleuchtung im Gefrierbereich
- Innenausstattung mit Metall-Applikationen

Komfort und Sicherheit

- No Frost – nie wieder abtauen!
- Außen Digitalanzeige - alles im Blick und perfekt unter Kontrolle!
- FreshSense - Konstante Temperatur durch intelligente Sensortechnik
- Super-Gefrieren

Gefrierteil

- Nutzinhalt Tiefkühlfächer: 242 l
- Gefriervermögen in 24 Std.: 18 kg
- Lagerzeit bei Störung : 9 h
- easyAccess Zone
- Multi Airflow-System für optimale und gleichmäßige Kälteverteilung
- Ice-Twister herausnehmbar
- VarioZone: herausnehmbare
- Sicherheitsglasablagen für eine flexible Nutzung des Gefrierraums
- 4transparente Gefriergut-Schubladen, davon
- 2 BigBox

Maße

- Gerätemaße (H x B x T): 186.0 cm x 60.0 cm x 65.0 cm

Technische Informationen

- Türanschlag rechts, wechselbar
- Höhenverstellbare Füße vorne, Rollen hinten
- Vollständiger Zugang zu allen Schubladen bei einem Türöffnungswinkel von 90°
- Transportgriffe
- 220 - 240 V

Zubehör

- 2 x Kälteakku

Länderspezifische Optionen

- Auf Basis der Ergebnisse der Normprüfung über 24 Std. Tatsächlicher Verbrauch abhängig von Nutzung/Standort des Geräts.
- Wandabstandshalter

SONDERZUBEHÖR

Umwelt und Sicherheit

Montage

Sonderzubehör

Serie 6, Freistehender Gefrierschrank, 186 x 60 cm, Gebürsteter Stahl AntiFingerprint GSN36BIEP

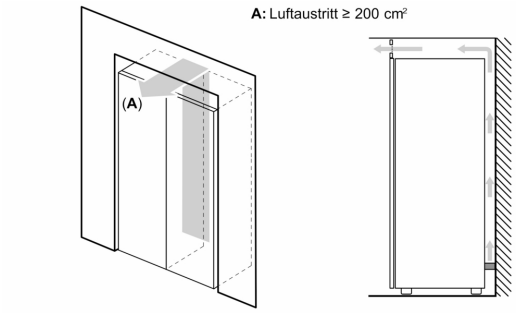

	a	b	c	d	e	f
KSW36, GSD36	187	60	65	58	60	119.5
KSV36, KSF36, GSN36, GSV36	186					
KSV33, GSN33, GSV33	176					
KSV29, GSN29, GSV29	161					
GSV24	146					
GSN51	161	70	78	70	70	142
GSN54	176					
GSN58	191					

a Höhe
b Breite
c Tiefe bei geschlossener Tür ohne Griff und ohne Abstandsteil
d Tiefe des Schranks ohne Abstandsteil
e Breite bei geöffneter Tür ohne Griff
f Tiefe bei geöffneter Tür ohne Griff und ohne Abstandsteil

Maße in cm

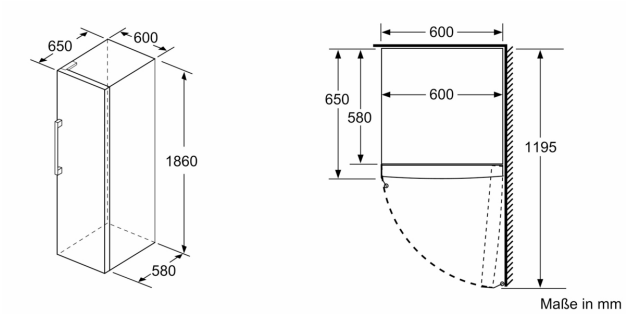

Maße in mm

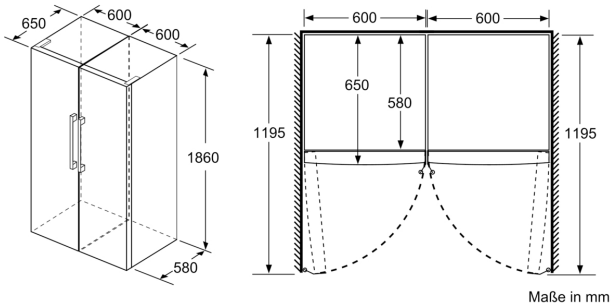

Maße in mm