Serie 4, 87.4 x 54.1 cm, Schleppscharnier
GIV21VSE0

Der Gefrierschrank mit 3 transparenten Gefriergutschubladen: bietet Ihnen jede Menge Platz und Übersicht – sehr sparsam.

- **Big-Box-Schublade**: zum Stapeln von Vorratsbehältern oder für großes Gefriergut.
- **Low Frost**: weniger Eisbildung, weniger Abtauen – spart Arbeit und ist energieeffizient.

Technische Daten

Energieeffizienzklasse[1]:	E
Durchschnittlicher Energieverbrauch in Kilowattstunden pro Jahr (kWh/a):	176 kWh/annum
Volumen des Gefrierbereichs:	96 l
Geräuschwert:	36 dB(A) re 1pW
Geräusch-Effizienzklasse:	C
Thermometer-Gefrierteil:	Nicht zutreffend
Beleuchtung:	Nein
Produktkategorie:	Gefrierschrank
Bauform:	Einbau
Dekorrahmen/ - platte:	Nicht möglich
Frostfree System:	Nicht zutreffend
Gerätehöhe:	874 mm
Gerätebreite:	541 mm
Gerätetiefe:	545 mm
Nischenmaße für Installation mm (HxBxT):	880 x 560 x 550 mm
Abmessungen des verpackten Gerätes:	950 x 620 x 640 mm
Nettogewicht:	34.9 kg
Bruttogewicht:	37.8 kg
Anschlusswert:	90 W
Absicherung:	10 A
Frequenz:	50 Hz
Länge Anschlusskabel:	230.0 cm
Türanschlag:	Rechts wechselbar
Auftauen:	manuell
Warnsignal bei Fehlfunktion:	Sichtbar und hörbar
Türverriegelung:	Nein
Anzahl Auszüge (Stck):	3
Anzahl Gefrierfächer mit Klappen (Stck):	0
EAN-Nummer:	4242005257010
Marke:	Bosch
Internationale Bestellbezeichnung:	GIV21VSE0
Produktkategorie:	Gefrierschrank
Integriertes Zubehör:	1 x Eiswürfelschale

4 242005 257010

[1] Auf einer Energieeffizienzklassen-Skala von A bis G

Serie 4, 87.4 x 54.1 cm, Schleppscharnier
GIV21VSE0

Der Gefrierschrank mit 3 transparenten Gefriergutschubladen: bietet Ihnen jede Menge Platz und Übersicht – sehr sparsam.

Leistung und Verbrauch
- Energieeffizienzklasse: E
- Nutzinhalt gesamt: 96 l
- Nutzinhalt Kühlfächer: 0 l
- Nutzinhalt Tiefkühlfächer: 96 l
- Gefriervermögen in 24 Std.: 4.3 kg
- Energieverbrauch / Jahr: 176 kWh/a
- Klimaklasse: SN-ST
- Super Gefrieren: ja
- Geräuscheffizienzklasse / Geräusch-Wert: C / 36 dB
- Lagerzeit bei Störung : 11 h
- Einbau-Gefrierschrank

Design
- Schleppscharnier
- Schlepptür
- Kombinierbar zur Kühl-Gefrier-Kombination
- mit einem integrierbaren Kühlschrank

Komfort und Sicherheit
- Super Gefrieren mit Eingefrierautomatik
- Akustischer Alarm, Optische Warnanzeige bei Temperaturanstieg im Gefrierteil

Gefrierteil
- 3 transparente Gefriergut-Schubladen

Technische Informationen
- Türanschlag rechts, wechselbar

Maße
- Gerätemaße (H x B x T): 87.4 cm x 54.1 cm x 54.5 cm
- Nischenmaße (H x B x T): 88.0 cm x 56.0 cm x 55.0 cm

Zubehör

Sonderzubehör

Umwelt und Sicherheit

Montage
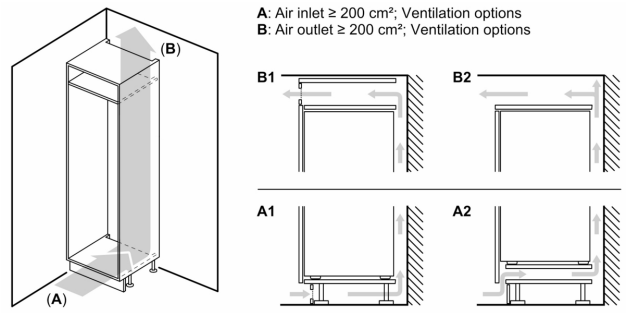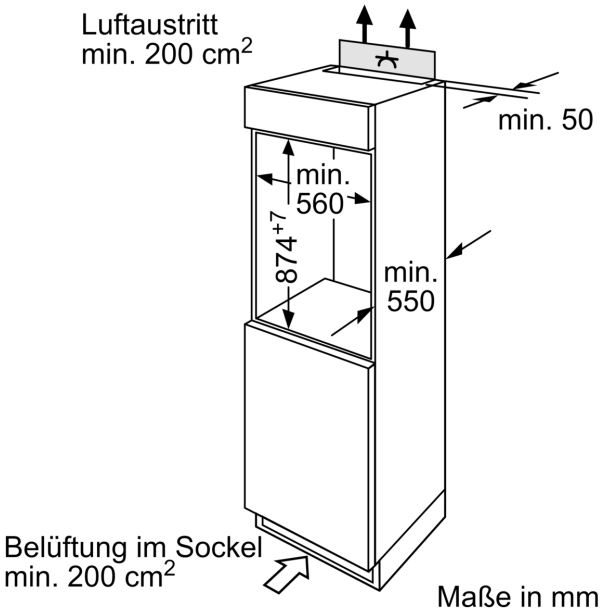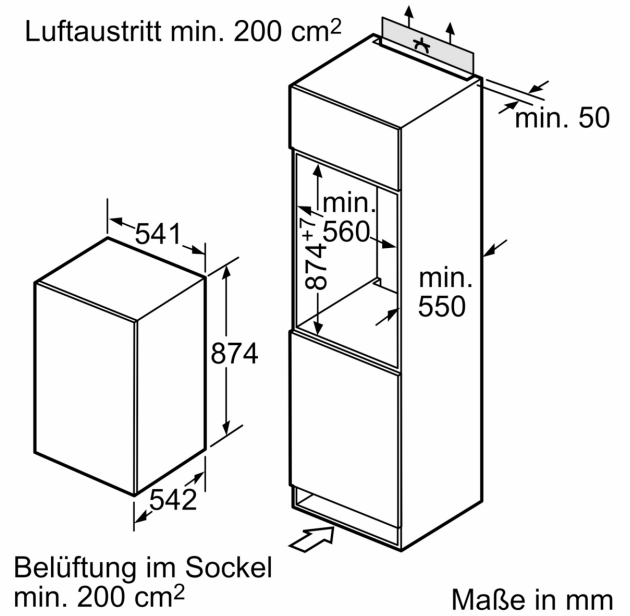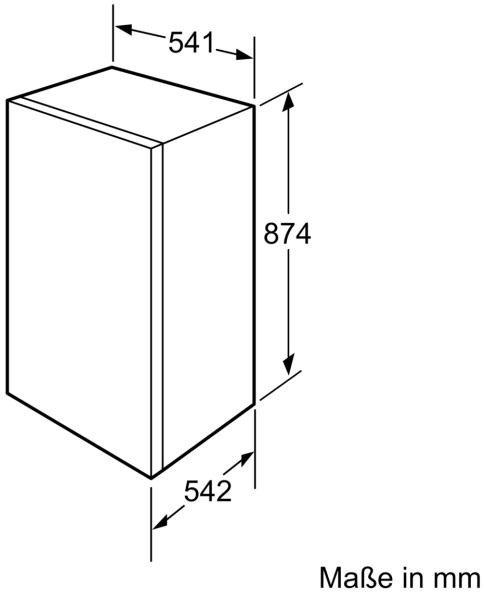
Serie 4, 87.4 x 54.1 cm,
Schleppscharnier
GIV21VSE0