Long Life Umluftset
DWZ0XX0J0

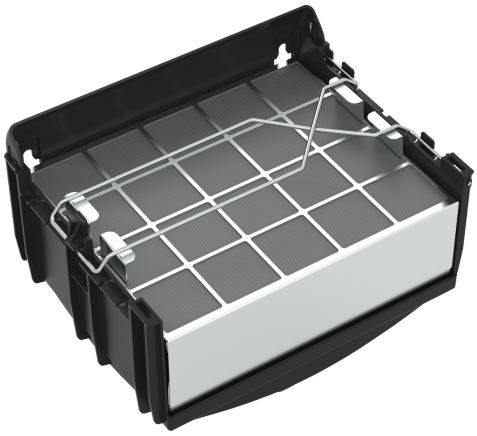

Umluftset mit regenerierbarem Long Life Filter: Entfernt Gerüche zuverlässig über einen Zeitraum von bis zu 10 Jahren.

- **Deutlich verbesserte Geruchsbeseitigung gegenüber konventionellem Umluft-Filtersystem**
- **Geräuschreduzierung**
- **Mehrfach regenerierbarer Long Life Geruchsfilter.**
- **Integriertes Design: Integriertes CleanAir Modul wird nicht sichtbar innerhalb des Kamins montiert. Montage ist flexibel auf verschiedenen Höhen möglich.**
- **Bestehend aus mehrfach regenerierbarem Long Life Aktivkohlefilter, Filterhalterung, Flexschlauch, 2 Schlauchschellen und Befestigungsmaterial**

Technische Daten

Abmessungen des verpackten Gerätes: .....405 x 300 x 400 mm
Abmessung der Palette: ..... 180.0 x 80.0 x 120.0
Anzahl Geräte pro Palette: 24
EAN-Nummer: 4242005099375

4 242005 099375

Long Life Umluftset
DWZ0XX0J0

Umluftset mit regenerierbarem Long Life Filter: Entfernt Gerüche zuverlässig über einen Zeitraum von bis zu 10 Jahren.

Komfort

- Deutlich verbesserte Geruchsbeseitigung gegenüber konventionellem Umluft-Filtersystem
- Geräuschreduzierung
- Mehrfach regenerierbarer Long Life Geruchsfilter.
- Integriertes Design: Integriertes CleanAir Modul wird nicht sichtbar innerhalb des Kamins montiert. Montage ist flexibel auf verschiedenen Höhen möglich.

Technische Informationen

- Bestehend aus mehrfach regenerierbarem Long Life Aktivkohlefilter, Filterhalterung, Flexschlauch, 2 Schlauchschellen und Befestigungsmaterial
- Kombinierbar mit Wandessen

Sonderzubehör

- Für Umluftbetrieb
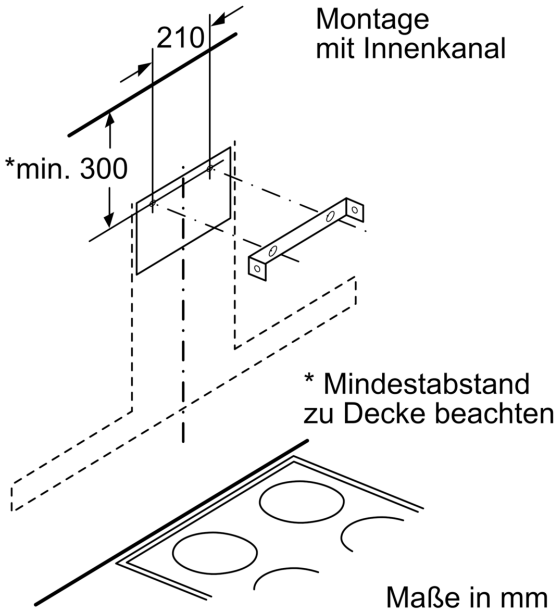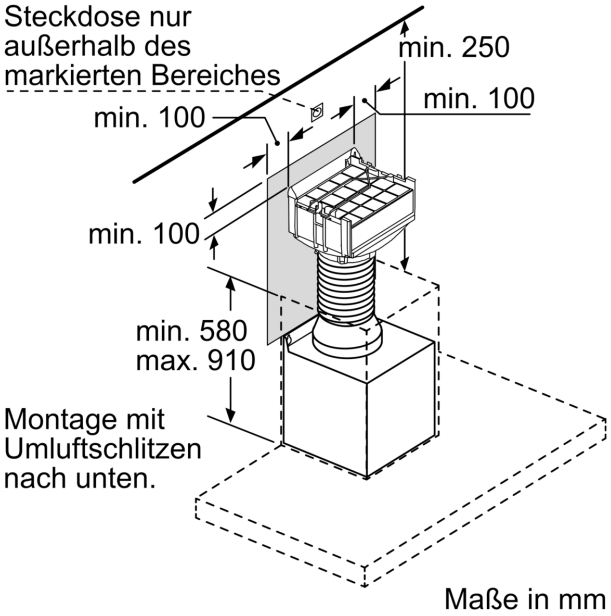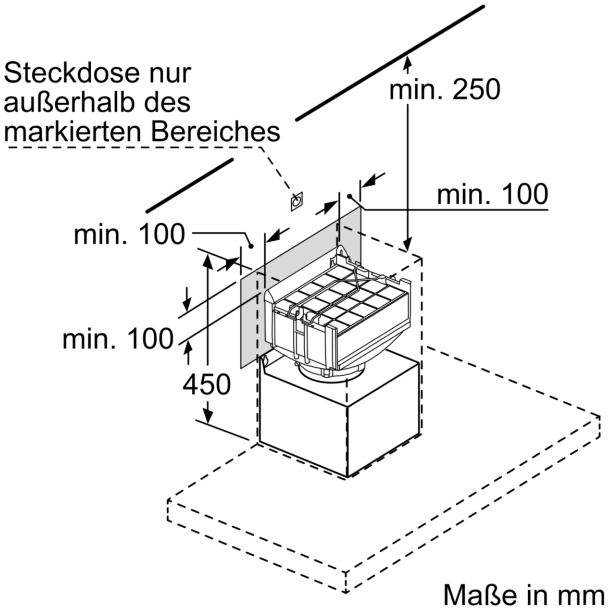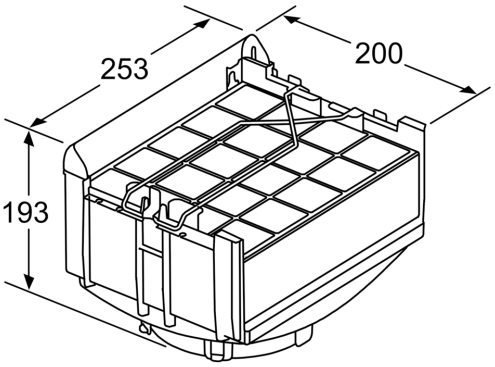
Long Life Umluftset
DWZ0XX0J0