Serie 6, Wandesse, 90 cm, Edelstahl
DWB97CM50

A+

EcoSilence Drive

Sonderzubehör

DZZ1XX1B6	Clean Air Plus Geruchsfilter (Ersatz)
DZZ2CB1B4	Clean Air Standard Geruchsfilter(Ersatz)
DHZ1223	Kaminverlängerung 1000 mm
DHZ1233	Kaminverlängerung 1500 mm
DHZ5345	Standard Umluftset
DHZ5346	Standard Geruchsfilter (Ersatzbedarf)
DWZ0XX0J5	Long Life Umluftset
DWZ1CX1I6	Clean Air Plus Umluftset
DWZ2CB1I4	Clean Air Standard Umluftset
DWZ2CX5C6	Clean Air Plus Umluftset extern
DWZ2FX5D1	Long Life Umluftset extern
DZZ0XX0P0	Long Life Geruchsfilter (Ersatzbedarf)

Die Wandesse: wird an der Wand montiert und schenkt Ihnen Freiheit in der Küchenplanung.

- **Besonders leise**: die Hochleistungshaube, die kaum Geräusche macht.
- **Leicht zu reinigender Innenraum**: Versteckte Schrauben und Kabel sowie abgerundete Kanten erleichtern die Reinigung.
- **Eco Silence Drive™**: der leistungsstarke und energiesparende Motor für Dunstabzugshauben.
- **DirectSelect-Bedienung**: per Touch schnell die Dunstabzugshaube einstellen.

Technische Daten

Bauart:	Wandmontage
Länge Anschlusskabel:	130.0 cm
Höhe des Kamins:	582-908/568-1018 mm
Gerätehöhe:	46 mm
Mindestabstand zur Kochstelle Elektro:	550 mm
Mindestabstand zur Kochstelle Gas:	650 mm
Nettogewicht:	17.6 kg
Steuerung:	elektronisch
Lüfterleistung bei höchster Normalstufe Abluft:	440 m^3/h
Lüfterleistung bei Intensivstufe Umluft:	442 m^3/h
Lüfterleistung bei höchster Normalstufe Umluft:	343 m^3/h
Gebläseleistung bei Intensivstufe-Abluftbetrieb:	722 m^3/h
Max. Luftmenge:	440 m^3/h
Anzahl der Lampen (Stck):	3
Schallleistung:	55 dB(A) re 1 pW
Durchmesser des Abluftstutzens:	150 / 120 mm
Material des Fettfilters:	Aluminium waschbar
EAN-Nummer:	4242005086603
Anschlusswert:	145 W
Absicherung:	10 A
Spannung:	220-240 V
Frequenz:	60; 50 Hz
Steckerart:	Schuko-/Gardy mit Erdung
Gerätetyp:	Wandmontage

4 242005 086603

Serie 6, Wandesse, 90 cm, Edelstahl DWB97CM50

Die Wandesse: wird an der Wand montiert und schenkt Ihnen Freiheit in der Küchenplanung.

- Energieeffizienzklasse: A+ (auf einer Energieeffizienzklassen-Skala von A+++ bis D)
- Durchschnittlicher Energieverbrauch: 29.4 kWh/Jahr*
- Lüfter-Effizienzklasse: A*
- Beleuchtungs-Effizienzklasse: A*
- Fettfilter-Effizienzklasse: B*
- Geräusch min./max. Normalstufe: 45/55 dB

Bauform

Design

Betriebsart und Leistung

Betriebsart und Bedienung

Leistung

Umwelt und Sicherheit

Komfort

Maße

Technische Informationen

- Wandesse Edelstahl
- 90 cm
- 90 cm Wandesse, Edelstahl
- Wahlweise Abluft- oder Umluftbetrieb
- Für Umluftbetrieb ist ein Standard Umluftset oder ein Clean Air Plus Umluftset (Sonderzubehör) notwendig
- Für Wandmontage über Kochstellen
- Schnellmontagebefestigung
- DirectSelect-Bedienung
- Elektronische Steuerung
- DirectSelect-Bedienung mit LED-Anzeige
- Dunstabzüge für 3 Leistungsstufen und
- 1 Intensivstufe
- Elektronische Steuerung über DirectSelect-Bedienung mit LED-Anzeige
- DirectSelect-Bedienung (3 Leistungsstufen und
- 1 Intensivstufe) mit LED-Anzeige
- 3 Leistungsstufen und
- 1 Intensivstufe
- Intensivstufen mit automatischer Rückstellung
- Innenrahmen, reinigungsfreundlich
- Eco Silence Drive - der leistungsstarke und energiesparende Motor
- Gleichmäßige, helle Beleuchtung mit 3 x 1,5 W LED-Modul
- Beleuchtungsstärke: 359 lux
- Farbtemperatur: 3500 K
- Kassette mit Alurahmen
- Metallfettfilter, spülmaschinengeeignet
- Abluftleistung nach EN 61591:
- max. Normalbetrieb440m³/h
- Intensivstufe722 m³/h
- Abluftleistung nach EN 61591: max. 722 m³/h
- Max. Lüfterleistung 440 m³/h bei Abluftbetrieb nach EN 61591
- Lüfterleistung nach EN 61591 bei Abluftbetrieb:
- Max. Normalstufe:440m³/h
- Intensivstufe:722 m³/h
- Gerätemaße Umluft mit Clean Air Plus Umluftset(HxBxT):
- 689 x 898 x 500mm - Montage auf Außenkanal
- 795-1139 x 898 x 500 mm - Montage auf Innenkanal
- Geräuschwerte nach EN 60704-2-13 max. Normalstufe Abluftbetrieb: Geräusch, höchste Normal-Stufe: 55 dB dB(A) re 1 pW
- Geräuschwerte nach EN 60704-2-13 bei Abluftbetrieb:
- Max. Normalstufe:55dB(A) re 1 pW
- Intensivstufe:66 dB(A) re 1 pW
- Abluftstutzen Ø 150 mm (Ø 120 mm beiliegend)
- Lieferung mit Rückstauklappe
- Max. Förderleistung: 722 m3/h
- Gerätemaße Abluft (HxBxT): 614-954 x 898 x 500 mm
- Gerätemaße Umluft (HxBxT): 614-1064 x 898 x 500 mm
- Gesamtanschlusswert: 145 W
- Länge Anschlusskabel: 1.3 m mit Stecker
- Spannung: 220 - 240 V
- Bei Einsatz des separat erhältlichen Clean Air Umluftsets (Sonderzubehör) erreicht ihr Gerät im Umluftbetrieb folgende Werte:
- Lüfterleistung: Max. Normalstufe:343m³/h
- Intensivstufe:442m³/h
- Geräuschwerte: Max. Normalstufe:66dB(A) re 1 pW
- Intensivstufe:70 dB(A) re 1 pW

* Gemäß EU-Regulierung Nr. 65/2014

Serie 6, Wandesse, 90 cm, Edelstahl
DWB97CM50

Maße in mm

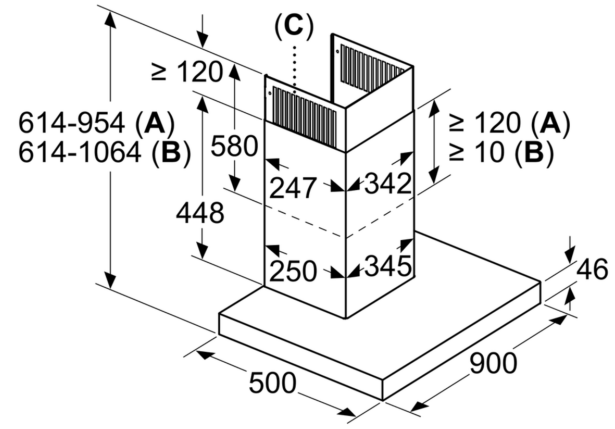

A: Abluft
B: Umluft
C: Luftaustritt - Schlitze bei Abluft nach unten montieren

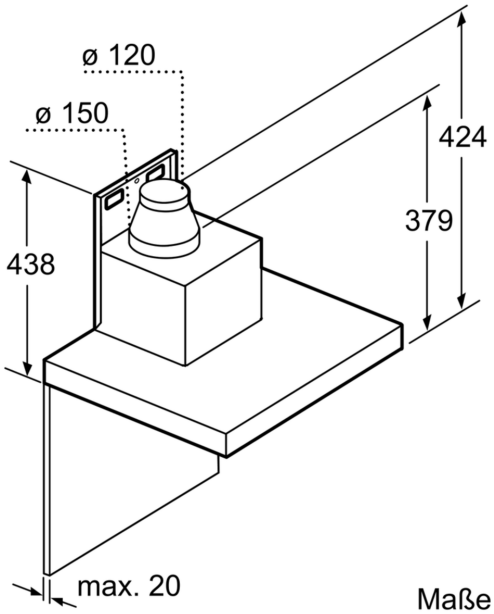

Maße in mm

Maße in mm

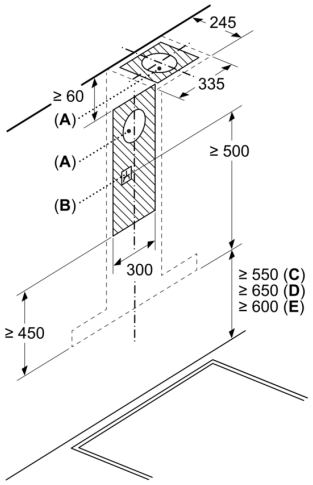

A: Abluftaustritt
B: Steckdose
C: Elektro
D: Gas – ab Oberkante Topfträger

E: Elektro – für Australien und Neuseeland

Maße in mm

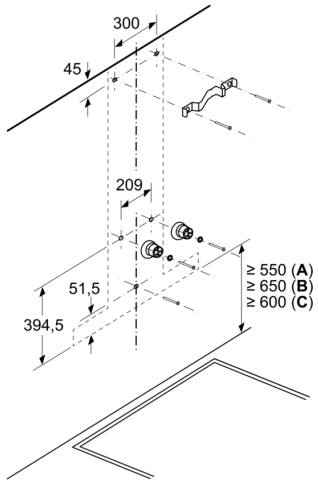

A: Elektro

B: Gas – ab Oberkante Topfträger

C: Elektro – für Australien und Neuseeland