Griffleiste
DSZ4982

- **Passend für**: 90 cm breite Flachschirmhauben

Abmessungen des verpackten Gerätes: .....70 x 120 x 1000 mm
Abmessung der Palette: .....185.0 x 80.0 x 120.0
Verpackungsmenge pro Umkarton: 9
Anzahl Geräte pro Palette: 126
Nettogewicht: .....0.5 kg
Bruttogewicht: ..... 1.0 kg
EAN-Nummer: 4242005237975

4 242005 237975

Griffleiste
DSZ4982

Sonderzubehör

- Passend für: 90 cm breite Flachschirmhauben

Griffleiste
DSZ4982

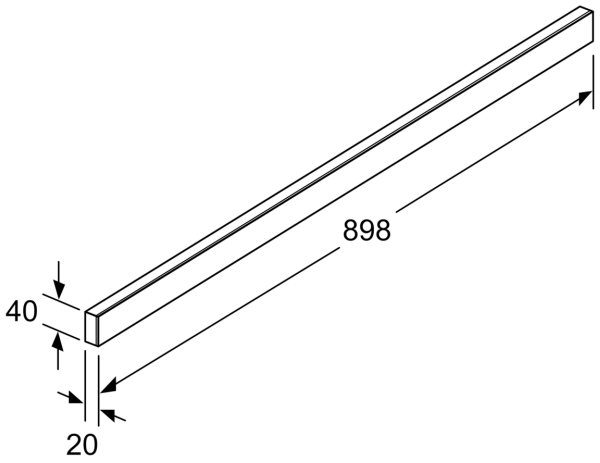

Maße in mm