Griffleiste
DSZ4685

- **Passend für**: 60 cm breite Flachschirmhauben

Abmessungen des verpackten Gerätes:	70 x 120 x 700 mm
Abmessung der Palette:	185.0 x 80.0 x 120.0
Verpackungsmenge pro Umkarton:	9
Anzahl Geräte pro Palette:	189
Nettogewicht:	0.2 kg
Bruttogewicht:	0.6 kg
EAN-Nummer:	4242005237456

4 242005 237456

Griffleiste
DSZ4685

Sonderzubehör

- Passend für: 60 cm breite Flachschirmhauben

Griffleiste
DSZ4685

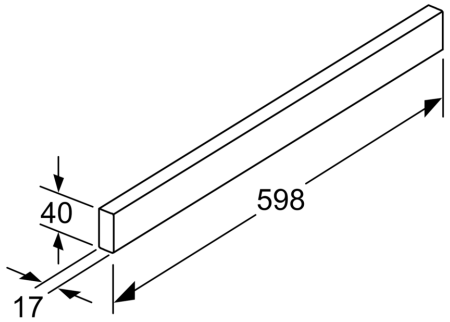

Maße in mm