Serie 8, Deckenlüfter, 105 cm, Schwarz
DRH18LT65

Deckenlüftung mit Lift-Funktion: Fahren Sie die Deckenlüftung nach oben um den offenen Blick in der Küche zu genießen oder während der Benutzung näher an Ihr Kochfeld.

- **Lift-Funktion zur perfekten Integration**: Nahe am Kochfeld wenn nötig und unauffällig bei Nichtbenutzung.
- **PerfectAir-Sensor**: automatische Abzugssteuerung – extrem leistungsstark und geräuscharm.
- **Steuere deine Dunstabzugshaube mit Amazon Alexa dank Sprachsteuerung.**
- **Steuere deine Dunstabzugshaube über das Kochfeld.**
- **Home Connect: smart vernetzte Dunstabzugshauben, die dir das Leben leichter machen.**

Technische Daten

Bauart:	Inselesse/Deckenlüfter
Länge Anschlusskabel:	0.0 cm
Mindestabstand zur Kochstelle Elektro:	700 mm
Mindestabstand zur Kochstelle Gas:	700 mm
Nettogewicht:	61.3 kg
Steuerung:	elektronisch
Regelung der Leistungsstufen:	3-stufig + 2 Intensiv
Lüfterleistung bei Intensivstufe Umluft:	713 m^3/h
Lüfterleistung bei höchster Normalstufe Umluft:	411 m^3/h
Anzahl der Lampen (Stck):	6
Material des Fettfilters:	Andere
EAN-Nummer:	4242005193769
Anschlusswert:	250 W
Spannung:	220-240 V
Frequenz:	50; 60 Hz
Steckerart:	Ohne Stecker (Anschluss durch Elektrofachkraft)
Gerätetyp:	Insel
Delay Shut off modes:	10 min

Sonderzubehör

DIZ0JX0P0	Long Life Geruchsfilter (Ersatzbedarf)
DIZ1JX1B6	Clean Air Plus Geruchsfilter (Ersatz)

4 242005 193769

Serie 8, Deckenlüfter, 105 cm, Schwarz
DRH18LT65

Deckenlüftung mit Lift-Funktion: Fahren Sie die Deckenlüftung nach oben um den offenen Blick in der Küche zu genießen oder während der Benutzung näher an Ihr Kochfeld.

Bauform

- Für Deckenmontage über Kochinseln
- Ceiling derivative

Design

- Randabsaugung
- Filterabdeckung aus Glas
- Reinigungsfreundlicher Innenrahmen in Edelstahl
- Stilvolle LED-Beleuchtung hinter Glas

Betriebsart und Leistung

- Nur für Umluftbetrieb einsetzbar
- Eco Silence Drive - der leistungsstarke und energiesparende Motor
- 2 Hochleistungsgebläse
- Max. Förderleistung: 729 m3/h
- Mit Clean Air Plus Umluftsets im Umluftbetrieb folgende Werte: Max. Normalbetrieb: 422 m^3/hIntensivstufe: 729 m^3/h Geräuschwerte Umluft: Mit Clean Air Plus Umluftsets im Umluftbetrieb folgende Werte: Max. Normalbetrieb: 62 dB(A) re 1 pW Intensivstufe: 76 dB(A) re 1 pW

Komfort

- kochfeldbasierte Haubensteuerung (mit passendem Kochfeld)
- PerfectAir Luftgütesensor
- vollautomatische Dunstabzugshaube
- Automatischer Nachlauf für beste Leistung und längere Lebensdauer der Clean Air Plus-Geruchsfilter (kann über die Home Connect-App eingestellt und deaktiviert werden)
- Metallfettfilter, spülmaschinengeeignet
- Kassette mit Edelst.rahmen sw
- Sättigungsanzeige für Fett - und Geruchsfilter
- Arbeitsplatzbeleuchtung mit 6 x 3 W LED-Modul
- Dimm-Funktion
- SoftLight
- Beleuchtungsstärke: 1156 lux
- Elektronische Steuerung über Fernbedienung
- Infrarot-Fernbedienung
- 3 Leistungsstufen + 2 Intensivstufen
- Intensivstufe mit automatischer Rückstellung
- Gebläsenachlauf 10 Minuten
- Fernsteuerung und –kontrolle für die Vernetzung von Hausgeräten und eine Bedienung per Smartphone oder Tablet (nur in Ländern, in denen Home Connect Service verfügbar ist)
- Die Home Connect Funktionalität lässt sich durch die Einbindung zahlreicher Anwendungen externer Kooperationspartner (Partnering) beliebig erweitern
- Sprachsteuerung über gängige Sprachassistenten möglich
- Einstellbare Farbtemperatur (2.700 K - 5.000 K) für eine Anpassung an die Raumbeleuchtung über Home Connect verfügbar
- Intervall-Funktion: über Home Connect verfügbar
- Silence-Funktion: über Home Connect verfügbar

Technische Informationen

- Gesamtanschlusswert: 250 W

Maße

- Gerätemaße Umluft (HxBxT): 253 x 1050 x 600 mm

Serie 8, Deckenlüfter, 105 cm, Schwarz
DRH18LT65

Maße in mm

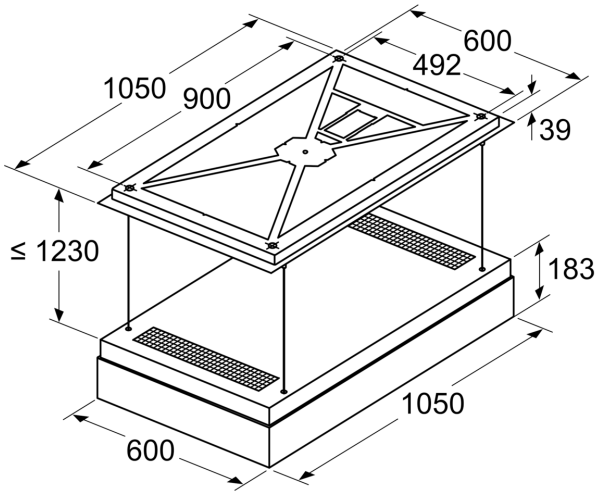

Maße in mm
Empfohlen für eine Deckenhöhe bis 3500 mm

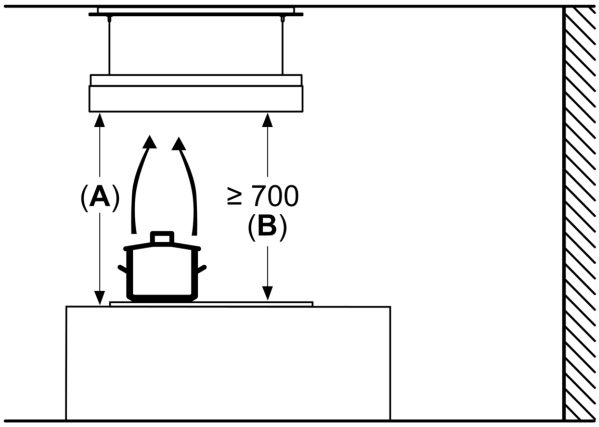

A: Optimale Performance 700-1500
B: Ab OberkanteTopfträger

Maße in mm
Deckengarage

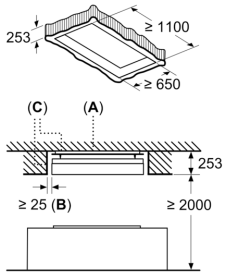

A: Betondecke
B: ≥ 25 mm umlaufend
C: Je nach Kochverhalten kann auch nach dem Betrieb noch Restfeuchtigkeit aus dem Gerät austreten. Wir empfehlen deshalb, die Deckengarage vorbeugend mit einer Farbe zu behandeln, die Schimmelbildung verhindert.