Clean Air Plus Umluftset
DIZ1CX5C6

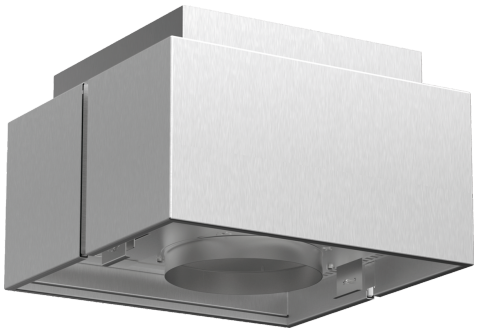

Externes Umluftset mit Clean Air Plus Hochleistungsfilter: Reinigt die Luft besonders effektiv von Gerüchen und Pollen.

- **Clean Air Plus Geruchsfilter**: filtert einen sehr hohen Anteil aller Küchengerüche aus der Luft.

Abmessungen des verpackten Gerätes:	280 x 520 x 620 mm
Abmessung der Palette:	180.0 x 80.0 x 120.0
Anzahl Geräte pro Palette:	12
Nettogewicht:	5.6 kg
Bruttogewicht:	8.0 kg
EAN-Nummer:	4242005179886

4 242005 179886

Clean Air Plus Umluftset
DIZ1CX5C6

Externes Umluftset mit Clean Air Plus Hochleistungsfilter: Reinigt die Luft besonders effektiv von Gerüchen und Pollen.

Sonderzubehör

- Für Umluftbetrieb
- Kombinierbar mit Inselessen
- Sehr gute Geruchsreduzierung
- Lebensdauer des Clean Air Plus Geruchsfilters: 12 - 18 Monate
- Anti-Fisch-Funktion: Besondere Imprägnierung gegen Fischgeruch.
- Anti-Pollen-Funktion: Der Filter hält 99 % der luftgetragenen Pollen zurück und deaktiviert im Filter zurückgehaltene Allergene.
- Bestehend aus Filtergehäuse mit Designblende, Clean Air Plus Aktivkohlefilter, Flexschlauch, 2 Schlauchschellen und Befestigungsmaterial

Clean Air Plus Umluftset
DIZ1CX5C6

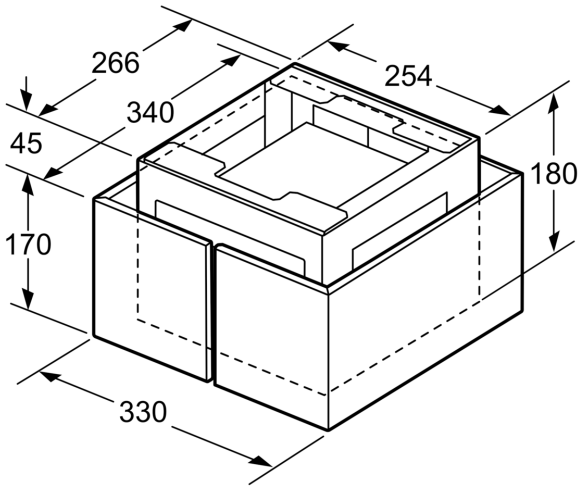

Maße in mm

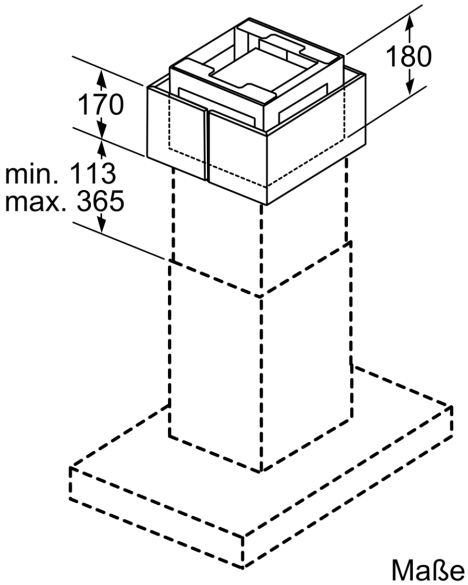

Maße in mm

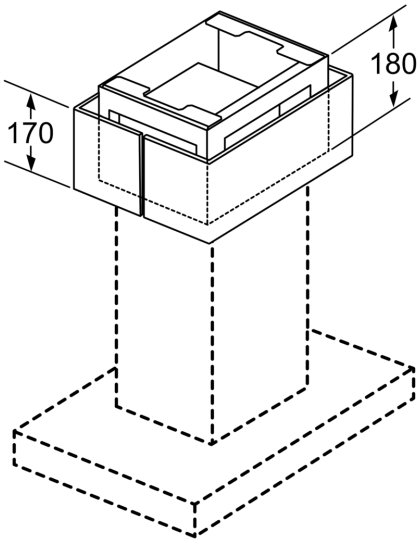

Maße in mm