Serie 6, Waschmaschine, Frontloader, 9 kg, 1400 U/min. WAU28QE1CH

Die Serie|6 ActiveOxygen Waschmaschine entfernt Gerüche ohne Waschen und ihr AntiStain-System entfernt Flecken.

- **Die Fleckenautomatik entfernt zuverlässig die vier häufigsten Flecken.**
- **Mit ActiveOxygen frischen Sie in 45 Minuten Ihre Kleidung auf, ganz ohne Waschen.**
- **EcoSilence Drive™: so effizient und robust muss ein Waschmaschinenantrieb sein.**
- **SpeedPerfect: perfekt sauber in bis zu 65% weniger Zeit.**
- **VarioTrommel: Schonend und effizient Waschen dank einzigartiger Trommel-Struktur.**

Technische Daten

Energieeffizienzklasse:	C
Gewichteter Energieverbrauch in kWh pro 100 Waschzyklen im Programm eco 40-60:	66 kWh
Maximale Beladungsmenge:	9.0 kg
Wasserverbrauch in Litern im eco-Programm pro Betriebszyklus:	44 l
Dauer des Programms eco 40-60 in Stunden und Minuten bei Nennkapazität:	3:37 h
Schleudereffizienzklasse des Programms eco 40-60:	B
Luftschallemissionsklasse:	A
Luftschallemissionen:	71 dB(A) re 1 pW
Bauform:	Freistehend
Höhe für Unterbau:	0 mm
Abmessungen des Gerätes:	848 x 598 x 590 mm
Nettogewicht:	72.1 kg
Anschlusswert:	2300 W
Absicherung:	10 A
Spannung:	220-240 V
Frequenz:	50 Hz
Länge Netzkabel:	160.0 cm
Türanschlag:	Links
Rollen:	Nein
EAN-Nummer:	4242005239849
Gerätetyp:	Freistehend

4 242005 239849

Sonderzubehör

WMZ2381	Zulauf-Verlängerung
WMZ20490	Podest mit Auszug
WMZ2200	Bodenbefestigung

Serie 6, Waschmaschine, Frontloader, 9 kg, 1400 U/min. WAU28QE1CH

Die Serie|6 ActiveOxygen Waschmaschine entfernt Gerüche ohne Waschen und ihr AntiStain-System entfernt Flecken.

Leistung und Verbrauch

Programme

- Standardprogramme: Baumwolle, Pflegeleicht, Fein/Seide, Wolle-Handwäsche
- Spezialprogramme: Trommel reinigen (mit Erinnerungsfunktion), Hemden, ActiveOxygen Refresh, Schleudern/Abpumpen, Schnell/Mix, Sport, Spülen, Extra Kurz 15'/30'

Optionen

- SpeedPerfect: perfekt saubere Wäsche mit bis zu 65% Zeitersparnis. ***
- Flecken-Automatik mit 4 Flecken - zuschaltbar zu den gängigen Standard-Programmen
- TouchControl-Tasten: Bügelleicht, Fleckenwahl, Basiseinstellung/Kindersicher., Mein Programm, Nachtwaschen / Leisewaschen, Spülen plus +1+2+3, Spülstop, Start / Pause mit Nachlegefunktion, Temperatur, varioSpeed / SpeedPerfect, Vorwäsche, Drehzahlabwahl, Endzeitvorwahl/Spülstop

Komfort und Sicherheit

- Nachlegefunktion: Die Nachlegefunktion ermöglicht Ihnen das Nachlegen von Wäschestücken sogar nach Start des Waschprogramms.
- Grosses, übersichtliches Touch-LED-Display für Programmablauf, Temperaturwahl, max. Schleuderdrehzahl, Restzeitanzeige und 24 h Endezeitvorwahl, Beladungsempfehlung und Verbrauchsanzeige
- Trommelvolumen: 63 l
- Trommelinnenbeleuchtung: LED
- VarioTrommel: schonendes und effizientes Waschen
- Trommelreinigung mit Erinnerungsfunktion
- 32 cm-Bullauge, schwarz-schwarzgrau mit 171° Türöffnungswinkel
- Nachlegefunktion / Pausefunktion
- EcoSilence Drive: leiser Motor mit langer Lebensdauer
- AntiVibration Design: mehr Stabilität und Laufruhe
- Verbrauchsanz. Energie+Wasser, Demoprogramm, Flecken-Automatik
- Geräuschdämmung durch Bodenplatte
- AquaStop: eine Bosch Garantie bei Wasserschäden - ein Geräteleben lang*
- Verbrauchsanzeige: Angabe zu Strom- und Wasserverbrauch
- Jog-Dial: Drehwähler mit integrierter Ein/Aus-Funktion
- Schaumerkennung
- Anzeige für Überdosierung
- Unwuchtkontrolle
- Kindersicherung
- Signal am Programmende
- Selbstreinigungsschublade, auf der Vorderseite
- Flüssigwaschmitteleinsatz

Technische Informationen

- Unterschiebbar bei 85 cm Nischenhöhe
- Gerätemasse (H x B): 84.8 cm x 59.8 cm
- Gerätetiefe: 59.0 cm
- Gerätetiefe inkl. Türe: 63.2 cm
- Gerätetiefe mit geöffneter Türe: 106.3 cm

* Garantiebedingungen finden Sie unter www.bosch-home.com/ch/de/garantiebedingungen

** Der angegebene Wert ist gerundet.

*** Differenz zwischen der Programmlaufzeit Pflegeleicht 40°C und der Programmlaufzeit Pflegeleicht 40°C + Aktivierung der Speed-Taste

Serie 6, Waschmaschine,
Frontloader, 9 kg, 1400 U/min.
WAU28QE1CH

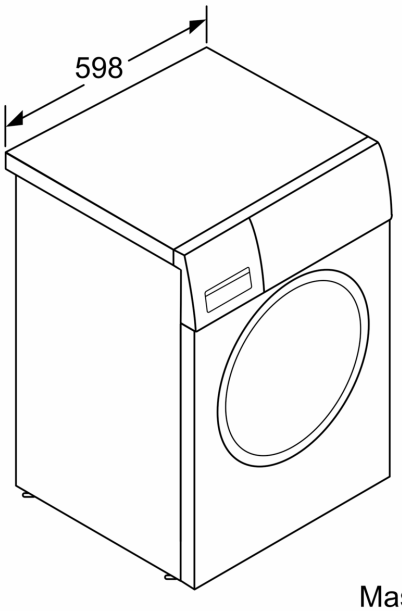

Masse in mm

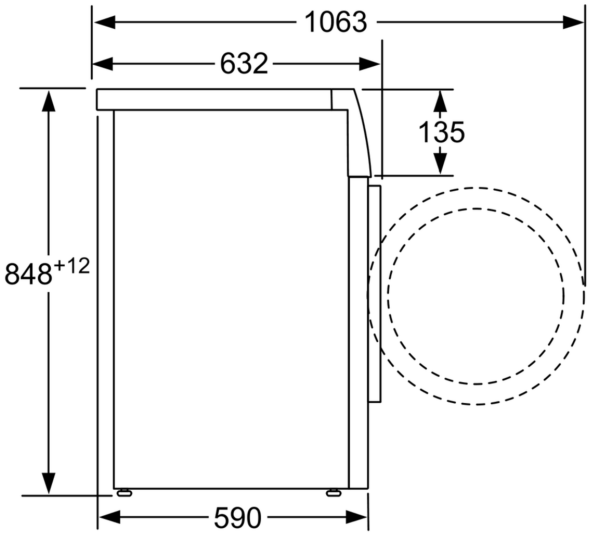

Masse in mm