Serie 4, Teilintegrierter Geschirrspüler, 60 cm, Gebürsteter Stahl
SMI4HTS31E

Flexibles beladen und intelligente Fernsteuerung Ihres Geschirrspülers über die Home Connect-App.

- **Extra Trocknen**: zuwählbare Option für extra gründliches Trocknen bei schwer zu trocknender Beladung.
- **Silence on demand**: Geräuschreduktion bis zu 30 Minuten lang, jederzeit über die Home Connect App.
- **Home Connect**: Vernetzte Hausgeräte von Bosch für einen leichteren Alltag.
- **AquaStop**: eine Bosch Garantie bei Wasserschäden – ein Geräteleben lang.

Energieeffizienzklasse:	E
Energieverbrauch des eco-Programms pro 100 Betriebszyklen:	92 kWh
Höchste Anzahl von Maßgedecken:	12
Wasserverbrauch in Litern im eco-Programm pro Betriebszyklus:	9.5 l
Programmdauer:	3:45 h
Luftschallemissionen:	46 dB(A) re 1pW
Luftschallemissionsklasse:	C
Bauform:	Einbau
Höhe für Unterbau:	0 mm
Abmessungen des Gerätes:	815 x 598 x 573 mm
Nischenmaße für Installation (H x B x T):	815-875 x 600 x 550 mm
Tiefe bei geöffneter Tür (90°):	1150 mm
Höhenverstellbare Füße:	Ja - alle von vorne
Höhenverstellung max.:	60 mm
Verstellbarer Sockel:	Horizontal und Vertikal
Nettogewicht:	35.9 kg
Bruttogewicht:	38.0 kg
Anschlusswert:	2400 W
Absicherung:	10 A
Spannung:	220-240 V
Frequenz:	50; 60 Hz
Reparaturindex:	8.8
Länge Netzkabel:	175.0 cm
Steckerart:	Schuko-/Gardy.m.Erdung
Länge Zulaufschlauch:	165 cm
Länge Ablaufschlauch:	190 cm
EAN-Nummer:	4242005194230
Gerätetyp:	Integrierbar

4 242005 194230

SGZ0BI02	Verblendungsleisten Edelstahl 81,5 cm
SGZ0IC00	Kleinteile-Halter für Oberkorb
SGZ1010	Schlauchverlängerung Zu- und Ablauf
SMZ1051EU	Netzkabel mit EU-Stecker 5m
SMZ2014	Korbeinsatz f.Langstielgläser
SMZ2044	Sockelverkleidung + Tür Niro
SMZ5000	Spülhilfe-Set
SMZ5003	Klappscharnier für hohe Korpusmaße
SMZ5300	Stielglas Korb

Serie 4, Teilintegrierter Geschirrspüler, 60 cm, Gebürsteter Stahl
SMI4HTS31E

Flexibles beladen und intelligente Fernsteuerung Ihres Geschirrspülers über die Home Connect-App.

Leistung und Verbrauch
- Energie-Effizienz-Klasse[1]: E
- Energie[2] / Wasser[3]: 92 kWh / 9.5 Liter
- Fassungsvermögen: 12 Massgedecke
- Programmdauer[4]: 3:45 (h:min)
- Geräuschwert: 46 dB(A) re 1 pW
- Geräusch im Silence-Programm: 44 dB(A) re 1 pW
- Geräusch-Effizienzklasse: C

Programme und Optionen
- 6 Programme: Eco 50 °C, Auto 45-65 °C, Intensiv 70 °C, Express 65 °C, Silence 50 °C, Favorit
- Vorspülen
- 4 Sonderfunktionen: Home Connect, Extra Trocknen, Halbe Beladung, SpeedPerfect+
- Home Connect-fähig über WLAN
- Maschinenpflegeprogramm
- Silence on Demand (via App)

Spültechnologie
- Wärmetauscher
- AquaSensor
- DosierAssistent
- EcoSilence Drive
- Reiniger-Automatik
- Selbstreinigendes Sieb mit 3-fach Wellen-Filtersystem
- Innenbehälter: Edelstahl/Polinox

Korbsystem
- VarioFlex-Korbsystem
- Komfortrollen auf dem unteren Korb
- Korbstopper (rackStopper) gegen ein Überrollen des Unterkorbes
- Höhenverstellbarer Oberkorb mit Rackmatic (3-stufig)
- Umklappbare Tellerhaltereihen im Oberkorb (2x)
- Umklappbare Tellerhaltereihen geteilt im Unterkorb (4x)
- (Keine Besteckablage im Oberkorb)
- Vario-Besteckkorb im Unterkorb
- Tassenablagen im Oberkorb (2x)

Anzeige und Bedienung
- Klartext-Bedienblende (englisch)
- Elektr. Restlaufzeit-Anzeige in Minuten
- Elektr. Startzeit-Vorwahl: 1-24 Stunden

Sicherheit
- AquaStop: eine Bosch Garantie bei Wasserschäden - ein Geräteleben lang.*
- Kindersicherung: Tastensperre
- Glasschutz-Technik
- Inkl. Dampfschutz-Folie

Masse
- Gerätemasse (HxBxT): 81.5 x 59.8 x 57.3 cm

[1] Auf einer Skala der Energie-Effizienzklassen von A bis G
[2] Energieverbrauch in kWh pro 100 Zyklen (im Programm Eco 50 °C).
[3] Wasserverbrauch in Litern pro Zyklus (im Programm Eco 50 °C)
[4] Dauer des Programms Eco 50 °C
* Garantiebedingungen finden Sie unter www.bosch-home.com/ch/de/garantiebedingungen
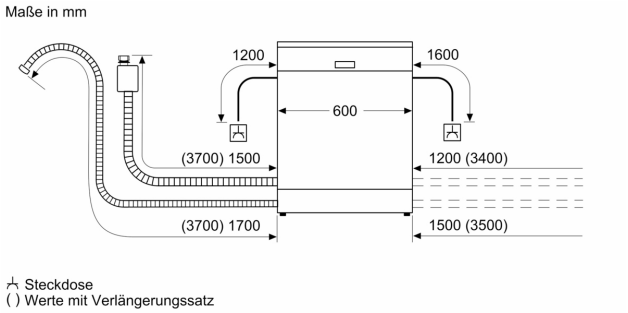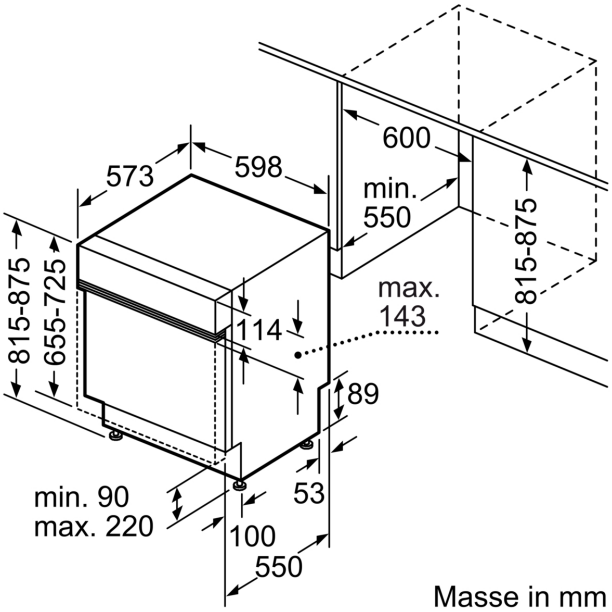
Serie 4, Teilintegrierter Geschirrspüler, 60 cm, Gebürsteter Stahl
SMI4HTS31E