Serie 8, Wärmepumpentrockner, 9 kg, Weiß
WQB246C40

A↑G C

AutoDry | SelfCleaning Condenser | Home Connect

Unser schnellster, sparsamster und leisester Trockner. Mit Energieeffizienzklasse A+++-10%, selbstreinigendem Kondensator und Iron Assist.

- **Auto Dry**: trocknet deine Wäsche genau so, wie du es möchtest.
- **Selbstreinigender Kondensator**: ein flusenfreier Kondensator sorgt für beste Energieeffizienz.
- **Smart Dry**: deine Geräte bestimmen automatisch das passende Trockenprogramm.
- **Home Connect**: vernetzte Haushaltsgeräte bringen mehr Komfort in deinen Alltag.
- **Iron Assist**: 50% weniger Knitterfalten.

Technische Daten

Bauform:	Freistehend
Arbeitsplatte abnehmbar:	Nein
Türanschlag:	Rechts wechselbar
Länge Anschlusskabel:	145.0 cm
Abmessungen des Gerätes (H x B x T):	842x598x613 mm
Nettogewicht:	55.3 kg
Fluorierte Treibhausgase:	Nein
Hermetisch geschlossene Einrichtung:	Ja
EAN-Nummer:	4242005364367
Anschlusswert:	600 W
Absicherung:	10 A
Spannung:	220-240 V
Frequenz:	50 Hz
Maximale Beladungsmenge:	9.0 kg
Energieeffizienzklasse[1]:	C
:	0.95 kWh/Zyklus
:	95 kWh/100 Zyklen
:	91 %
:	2:36
:	4:20

4 242005 364367

Sonderzubehör

WMZ20600	Wollekorb
WTZ27500	Verbindungssatz mit Auszug
WTZ27510	Verbindungssatz
WTZPW20D	Podest mit Auszug, Trockner, cubic

[1] auf einer Energieeffizienzklassen-Skala von A bis G

Serie 8, Wärmepumpentrockner, 9 kg, Weiß
WQB246C40

Unser schnellster, sparsamster und leisester Trockner. Mit Energieffizienzklasse A+++-10%, selbstreinigendem Kondensator und Iron Assist.

Leistung und Verbrauch

- Energieeffizienzklasse[1]: A+++
- 10% sparsamer als die Energieeffizienzklasse A+++***
- Stromverbrauch[2]: 174 kWh
- Nennkapazität: 1 - 9 kg
- Programmlaufzeit[3]: 260 min
- Geräuschwert: 58 dB (A) re 1 pW
- Kondensationseffizienzklasse[4]: A
- Kondensationseffizienz[5]: 91 %

Programme

- Standardprogramme: Baumwolle, Pflegeleicht
- Iron Assist/smartFinish
- Bettwäsche-Programm: reduziert das Verdrehen von großen Wäschestücken dank der reversierenden Trommel
- Silent Dry: Spezialprogramm für geräuschreduzierte Trocknung
- Programme via App: Zeitprogramm kalt, Wolle finish
- Spezialprogramme: Baumwolle, Blusen/Hemden, Baumwolle Eco, Feinwäsche, Handtücher, Schnell/Mix, Sportswear, Pflegeleicht, Zeitprogramm warm, Bettwäsche, Hygiene Plus

Optionen

- Home Connect: Fernsteuerung, Energiemanagement, Ferndiagnose, IntelligentDry oder Programm Download. Halten Sie Ihre Hausgeräte dank Firmware-Update immer auf dem neuesten Stand
- SmartDry
- Speed Perfect: reduziert die Trocknungszeit im ausgewählten Programm
- Option Halbe Beladung: optimiert die Trocknung bei kleineren Wäscheposten
- Knitterschutz 120 min am Programmende
- TouchControl-Tasten: Bügeltrocken, Schranktrocken, Schranktrocken+, Fertig in, Knitterschutz, Memory, An/Aus, Fernstart, Schontrocknen, Start / Nachlegen / Pause, SpeedPerfect, 24 h Fertig in

Komfort und Sicherheit

- selfCleaning Condenser
- Trommelinnenbeleuchtung: LED
- AntiVibration Design: mehr Stabilität und Laufruhe
- Intuitive und ergonomische Bedienblende
- Beladungsempfehlung
- Nachlege-Anzeige
- Digitaler Bedienring mit hinterleuchteter LED-Programmanzeige
- AutoDry: feuchtegesteuerte Trocknungsprogramme
- Sensitive Drying System: große Edelstahltrommel, Mitnehmer im Softdesign
- Nutzungszähler: Zählt abgeschlossene Programme
- Tür rechts angeschlagen, Türanschlag: wechselbar
- Tür schwarz-schwarzgrau
- Metallverschlusshaken
- Kindersicherung
- Signal am Programmende
- Kondensat-Ablaufgarnitur

Technische Informationen

- unterschiebbar ab 85 cm Nischenhöhe
- Gerätemaße (H x B): 84.2 cm x 59.8 cm
- Gerätetiefe: 61.3 cm
- Gerätetiefe inkl. Tür: 65.1 cm
- Gerätetiefe mit geöffneter Tür: 110.5 cm
- Wärmepumpentechnologie mit umweltfreundlichem Kältemittel R290

[1] Auf einer Energieeffizienzklasse-Skala von A+++ bis D.

[2] Verbrauch pro Jahr bei 160 Standard-Trocknungszyklen im Standard-Baumwollprogramm bei Voll- und Teil-Befüllung inkl. Verbrauch der Betriebsarten mit geringer Leistungsaufnahme.

[3] Programmdauer des Standard-Baumwollprogramms bei Vollbeladung

[4] Auf einer Kondensationseffizienzklassen-Skala von A bis G

[5] Gewichtete Kondensationseffizienz des Standard-Baumwollprogramms bei vollständiger Befüllung und Teilbefüllung

Serie 8, Wärmepumpentrockner, 9 kg, Weiß
WQB246C40

Maße in mm

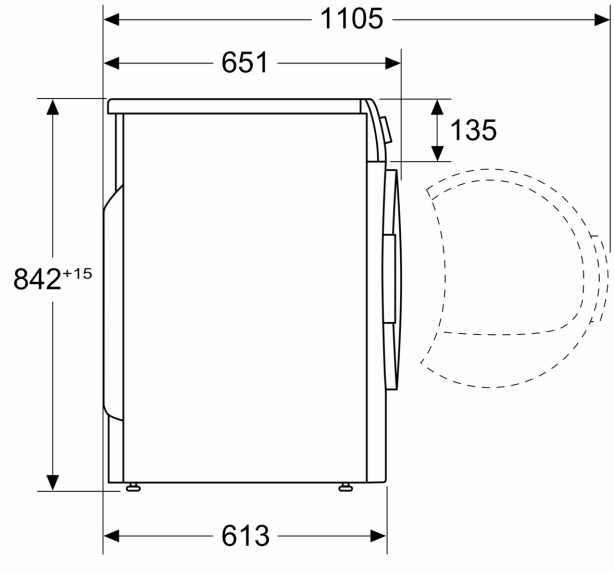
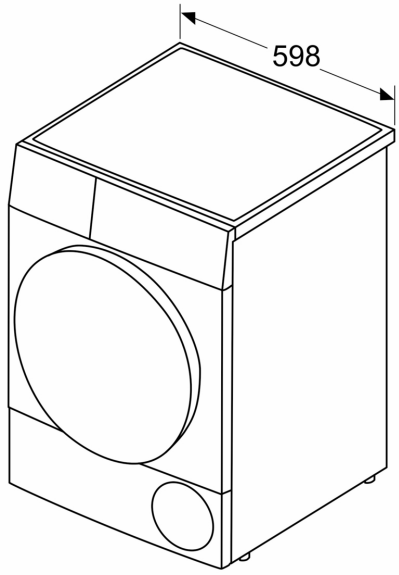
Maße in mm