Serie 8, Waschmaschine, Frontlader, 9 kg, 1400 U/min. WAV28MU6AT

A

Die Serie 8 Waschmaschine mit Fleckenautomatik und 4D Wash System mit Intensiv Plus liefert makellose Ergebnisse bei jeder Beladung.

- **Fleckenautomatik**: entfernt zuverlässig die vier häufigsten Flecken.
- **4D Wash System**: Lässt Wasser und Waschmittel extratief in jede Faser eindringen und sorgt so für makellose Ergebnisse.
- **EcoSilence Drive™**: der leise und energieeffiziente Antrieb mit 10 Jahren Garantie.
- **AllergiePlus ist die Lösung für Allergiker und Menschen mit empfindlicher Haut.**
- **SpeedPerfect: perfekte Sauberkeit mit bis zu 65 % Zeitersparnis.**

Technische Daten

Energieeffizienzklasse: ..... A
Gewichteter Energieverbrauch in kWh pro 100 Waschzyklen im Programm eco 40-60: ..... 48 kWh
Maximale Beladungsmenge: ..... 9.0 kg
Wasserverbrauch in Litern im eco-Programm pro Betriebszyklus: . 48 l
Dauer des Programms eco 40-60 in Stunden und Minuten bei Nennkapazität: ..... 3:44 h
Schleudereffizienzklasse des Programms eco 40-60: ..... B
Luftschallemissionsklasse: ..... A
Luftschallemissionen: ..... 70 dB(A) re 1 pW
Bauform: ..... Freistehend
Abmessungen des Gerätes: ..... 848 x 598 x 590 mm
Nettogewicht: ..... 73.8 kg
Anschlusswert: ..... 2300 W
Absicherung: ..... 10 A
Spannung: ..... 220-240 V
Frequenz: ..... 50-60 Hz
Länge Anschlusskabel: ..... 160.0 cm
Türanschlag: ..... Links
Rollen: ..... Nein
EAN-Nummer: 4242005372447
Gerätetyp: ..... Freistehend

Sonderzubehör

WMZPW20W	Podest mit Auszug, Waschmaschine, cubic
WMZ2200	Bodenbefestigung
WMZ2381	Zulauf-Verlängerung

4 242005 372447

Serie 8, Waschmaschine, Frontlader, 9 kg, 1400 U/min. WAV28MU6AT

Die Serie 8 Waschmaschine mit Fleckenautomatik und 4D Wash System mit Intensiv Plus liefert makellose Ergebnisse bei jeder Beladung.

Leistung und Verbrauch

- Energieeffizienzklasse[1]: A
- Stromverbrauch[2] / Wasserverbrauch[3]: 48 kWh / 48 Liter
- Nennkapazität: 1 - 9 kg
- Schleudereffizienzklasse: B
- Schleuderdrehzahl**: 400 - 1400 U/Min.
- Geräuschwert: 70 dB (A) re 1 pW
- Geräuscheffizienzklasse: A

Programme

- Standardprogramme: Baumwolle, Pflegeleicht, Fein/Seide, Wolle-Handwäsche
- Spezialprogramme: AllergiePlus, Drum clean & Erinnerungsfunkt., Hemden/Blusen, Jeans/dunkle Wäsche, Outdoor, Schleudern / Abpumpen, Schnell/Mix, Spülen, Super 15 min / Super 30 min

Optionen

- Flecken-Automatik mit 4 Flecken - zuschaltbar du den gängigen Standard-Programmen
- TouchControl-Tasten: Bügelleicht, Ein/Aus, Fertig in, Fleckenwahl, Intensiv Plus, Start / Pause mit Nachlegefunktion, Temperatur, varioSpeed / SpeedPerfect, Vorwäsche, Wasser plus, Drehzahlabwahl/Spülstop

Komfort und Sicherheit

- Nachlegefunktion: Die Nachlegefunktion ermöglicht Ihnen das Nachlegen von Wäschestücken sogar nach Start des Waschprogramms.
- Großes, übersichtliches LED-Display für Programmablauf, Temperaturwahl, max. Schleuderdrehzahl, Restzeitanzeige und 24 h Endezeitvorwahl, Fleckenauswahl und Verbrauchsanzeige
- 4D Wash System: höchste Waschleistung durch effektive Durchfeuchtung der Wäsche und Nutzung des Waschmittels.
- XXL Trommelvolumen: 65 l
- Trommelinnenbeleuchtung: LED
- VarioTrommel: schonendes und effizientes Waschen
- Trommelreinigung mit Erinnerungsfunktion
- 32 cm-Bullauge, Alu-Look, weiß mit 171° Türöffnungswinkel
- Nachlegefunktion
- EcoSilence Drive: leiser Motor mit langer Lebensdauer
- 10 Jahre Motorgarantie
- ActiveWater Plus: für effizienteste Wassernutzung auch bei kleinen Waschladungen dank automatischer Beladungskennung.
- AntiVibration Design: mehr Stabilität und Laufruhe
- Geräuschdämmung durch Bodenplatte
- AquaStop: eine Bosch Garantie bei Wasserschäden - ein Geräteleben lang*
- Verbrauchsanzeige: Angabe zu Strom- und Wasserverbrauch
- Programmwähler mit integriertem Ein-/ Ausschalter
- Schaumerkennung
- Anzeige für Überdosierung
- Unwuchtkontrolle
- Kindersicherung
- Summer
- Selbstreinigungsschublade
- Einsatz für Flüssigwaschmittel

Technische Informationen

- unterschiebbar bei 85 cm Nischenhöhe
- Gerätemaße (H x B): 84.8 cm x 59.8 cm
- Gerätetiefe: 59.0 cm
- Gerätetiefe inkl. Türe: 63.2 cm
- Gerätetiefe mit geöffneter Türe: 106.3 cm

[1] Auf einer Energieeffizienzklasse-Skala von A bis G

2 Energieverbrauch in kWh für 100 Waschzyklen (im Programm Eco 40-60)

[3] Gewichteter Wasserverbrauch in Litern pro Waschgang (im Programm Eco 40-60)

[4] Laufzeit für das Programm Eco 40-60

** Der angegebene Wert ist gerundet.

* Garantiebedingungen finden Sie unter https://www.bosch-home.com/de/service/garantie/aquastop
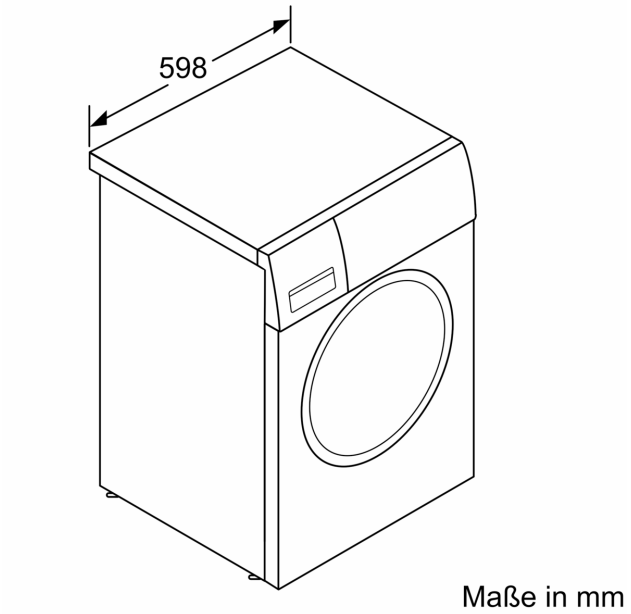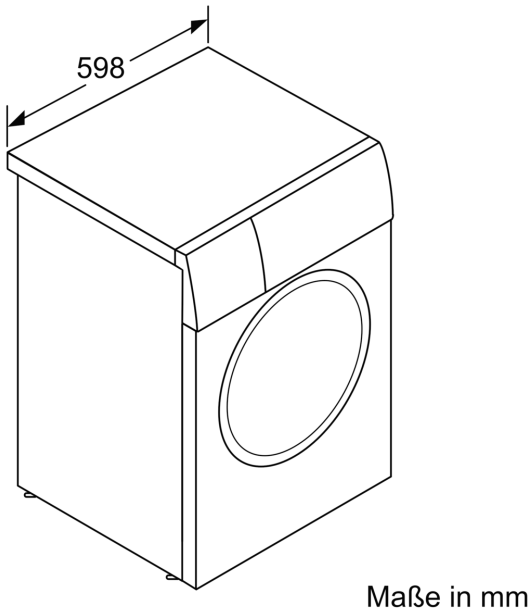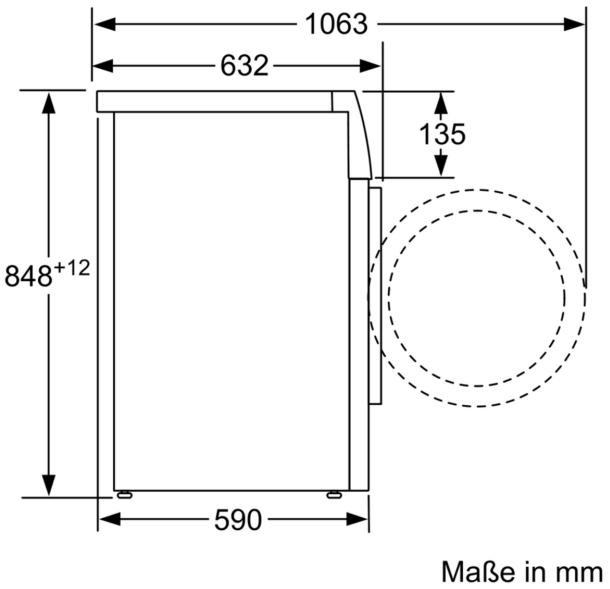
Serie 8, Waschmaschine, Frontlader,
9 kg, 1400 U/min.
WAV28MU6AT