HomeProfessional, Waschmaschine, Frontlader, 9 kg, 1400 U/min. WAV28G43

- **Fleckenautomatik Plus**: entfernt bis zu 16 hartnäckige Fleckenarten ganz ohne Vorbehandlung.
- **4D Wash System**: Lässt Wasser und Waschmittel extratief in jede Faser eindringen und sorgt so für makellose Ergebnisse.
- **Home Connect**: Smart vernetzte Hausgeräte erleichtern den Alltag.
- **Fernüberwachung und Steuerung**: Kontrolliere und bediene deine Waschmaschine von unterwegs.
- **Mit Push-Benachrichtigungen von deiner Waschmaschine hast du den aktuellen Status immer im Blick.**

Technische Daten

Energieeffizienzklasse: ..... A
Gewichteter Energieverbrauch in kWh pro 100 Waschzyklen im Programm eco 40-60: ..... 48 kWh
Maximale Beladungsmenge: ..... 9.0 kg
Wasserverbrauch in Litern im eco-Programm pro Betriebszyklus: .48 l
Dauer des Programms eco 40-60 in Stunden und Minuten bei Nennkapazität: ..... 3:44 h
Schleudereffizienzklasse des Programms eco 40-60: ..... B
Luftschallemissionsklasse: ..... A
Luftschallemissionen: ..... 69 dB(A) re 1 pW
Bauform: ..... Freistehend
Abmessungen des Gerätes: ..... 848 x 598 x 590 mm
Nettogewicht: ..... 72.8 kg
Anschlusswert: ..... 2300 W
Absicherung: ..... 10 A
Spannung: ..... 220-240 V
Frequenz: ..... 50 Hz
Länge Anschlusskabel: ..... 160.0 cm
Türanschlag: ..... Links
Rollen: ..... Nein
EAN-Nummer: 4242005276110
Gerätetyp: ..... Freistehend

4 242005 276110

Sonderzubehör

WMZ2200	Bodenbefestigung
WMZ2381	Zulauf-Verlängerung
WMZPW20W	Podest mit Auszug, Waschmaschine, cubic

HomeProfessional, Waschmaschine, Frontlader, 9 kg, 1400 U/min. WAV28G43

Leistung und Verbrauch

- Energieeffizienzklasse[1]: A
- Stromverbrauch[2] / Wasserverbrauch[3]: 48 kWh / 48 Liter
- Nennkapazität: 1 - 9 kg
- Schleudereffizienzklasse: B
- Schleuderdrehzahl**: 400 - 1400 U/Min.
- Geräuschwert: 69 dB (A) re 1 pW
- Geräuscheffizienzklasse: A

Programme

- Standardprogramme: Baumwolle, Pflegeleicht, Fein/Seide, Wolle-Handwäsche
- Spezialprogramme: AllergiePlus, Abpumpen, Drum clean & Erinnerungsfunkt., Handtücher, Hemden/Blusen, MIX Silent/MIX Night wash, Pflegeleicht plus, Schleudern, Schnell/Mix, Sportswear, Spülen, Steppdecken, Super 15 min / Super 30 min

Optionen

- Home Connect Funktion: Remote Monitoring und Control, Ferndiagnose, Energiemanagement
- Flecken-Automatik mit 16 Flecken
- Optionen: Extraspülen, Bügelleicht, Einweichen, Flecken-Automatik, Intensiv Plus, Leiser Waschen, SpeedPerfect, Spülstop, Vorwäsche, Wasser Plus
- TouchControl-Tasten: Grundeinstellungen, Ein/Aus, Fertig in, Fleckenwahl, Intensiv Plus, Optionen, Remote Start, Start / Pause mit Nachlegefunktion, Temperatur, varioSpeed / SpeedPerfect, Drehzahlabwahl/Spülstop

Komfort und Sicherheit

- 4D Wash System: höchste Waschleistung durch effektive Durchfeuchtung der Wäsche und Nutzung des Waschmittels.
- VarioTrommel: schonendes und effizientes Waschen
- Trommelinnenbeleuchtung: LED
- Trommelreinigung mit Erinnerungsfunktion
- EcoSilence Drive: leiser Motor mit langer Lebensdauer
- 10 Jahre Motorgarantie
- AntiVibration Design: mehr Stabilität und Laufruhe
- Programmwähler mit integriertem Ein-/ Ausschalter in Metall
- Hochauflösendes TFT-Klartextdisplay für intuitive Bedienung mit Anzeige zum Programmablauf, Temperaturwahl, max. Schleuderdrehzahl, Restzeitanzeige, 24 h Endezeitvorwahl, zusätzliche Optionen und Verbrauchsanzeige
- Nachlegefunktion: Die Nachlegefunktion ermöglicht Ihnen das Nachlegen von Wäschestücken sogar nach Start des Waschprogramms.
- Verbrauchsanzeige: Angabe zu Strom- und Wasserverbrauch
- Beladungsanzeige mit direkter Dosierempfehlung
- Anzeige für Überdosierung
- Nachlegefunktion
- ActiveWater Plus: für effizienteste Wassernutzung auch bei kleinen Waschladungen dank automatischer Beladungskennung.
- Schaumerkennung
- Unwuchtkontrolle
- Kindersicherung
- Multisignaltöne
- Selbstreinigungsschublade
- 32 cm-Bullauge, silber-schwarzgrau mit 180° Türöffnungswinkel
- AquaStop: eine Bosch Garantie bei Wasserschäden - ein Geräteleben lang*

Technische Informationen

- unterschiebbar bei 85 cm Nischenhöhe
- Gerätemaße (H x B): 84.8 cm x 59.8 cm
- Gerätetiefe: 59.0 cm
- Gerätetiefe inkl. Türe: 63.2 cm
- Gerätetiefe mit geöffneter Türe: 108.5 cm

[1] Auf einer Energieeffizienzklasse-Skala von A bis G

2 Energieverbrauch in kWh für 100 Waschzyklen (im Programm Eco 40-60)

[3] Gewichteter Wasserverbrauch in Litern pro Waschgang (im Programm Eco 40-60)

[4] Laufzeit für das Programm Eco 40-60

** Der angegebene Wert ist gerundet.

* Garantiebedingungen finden Sie unter https://www.bosch-home.com/de/service/garantie/aquastop
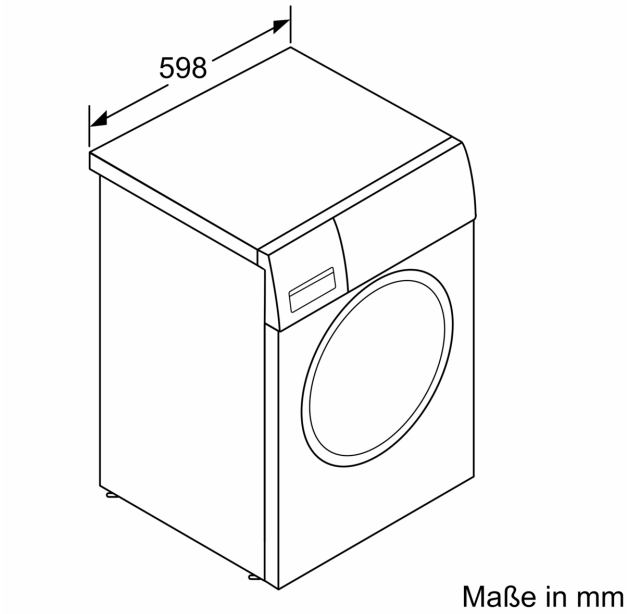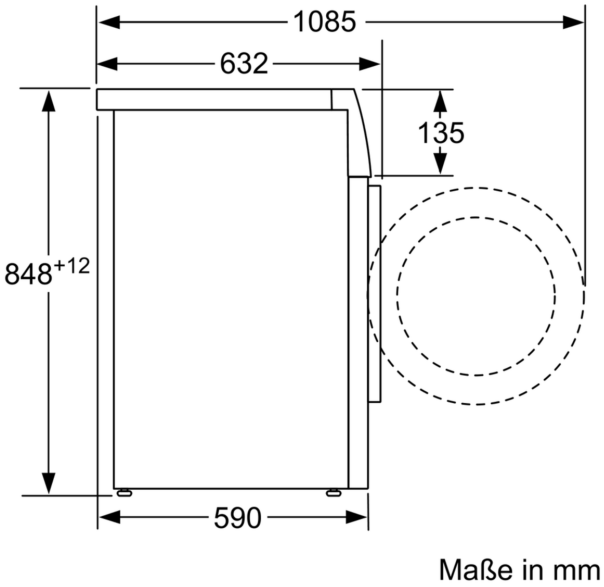
HomeProfessional, Waschmaschine, Frontlader, 9 kg, 1400 U/min.
WAV28G43