Serie 4, Waschmaschine, Frontlader, 7 kg, 1400 U/min.
WAN280H2

Die Waschmaschine mit EcoSilence Drive™: verlassen Sie sich auf Laufruhe und Langlebigkeit.

- **EcoSilence Drive™**: so effizient und robust muss ein Waschmaschinenantrieb sein.
- **SpeedPerfect**: perfekte Sauberkeit mit bis zu 65 % Zeitersparnis.
- **Active Water Plus**: automatische Beladungserkennung für eine präzise Regulierung des Wasserverbrauchs.
- **LED Display mit einfacher Touch-Control Bedienung und vielen Zusatzfunktionen wie Zeitvorwahl und Restzeitanzeige.**
- **Die Nachlegefunktion lässt Sie vergessene Teile in die laufende Maschine geben.**

Technische Daten

Energieeffizienzklasse:	D
Gewichteter Energieverbrauch in kWh pro 100 Waschzyklen im Programm eco 40-60:	69 kWh
Maximale Beladungsmenge:	7.0 kg
Wasserverbrauch in Litern im eco-Programm pro Betriebszyklus:	.45 l
Dauer des Programms eco 40-60 in Stunden und Minuten bei Nennkapazität:	3:20 h
Schleudereffizienzklasse des Programms eco 40-60:	B
Luftschallemissionsklasse:	B
Luftschallemissionen:	74 dB(A) re 1 pW
Bauform:	Freistehend
Höhe der Arbeitsplatte:	-2 mm
Abmessungen des Gerätes:	848 x 598 x 550 mm
Nettogewicht:	69.4 kg
Anschlusswert:	2300 W
Absicherung:	10 A
Spannung:	220-240 V
Frequenz:	50 Hz
Länge Anschlusskabel:	160.0 cm
Türanschlag:	Links
Rollen:	Nein
EAN-Nummer:	4242005263929
Gerätetyp:	Freistehend

Sonderzubehör

WMZ2200	Bodenbefestigung
WMZ2381	Zulauf-Verlängerung
WMZPW20W	Podest mit Auszug, Waschmaschine, cubic

4 242005 263929

Serie 4, Waschmaschine, Frontlader, 7 kg, 1400 U/min. WAN280H2

Die Waschmaschine mit EcoSilence Drive™: verlassen Sie sich auf Laufruhe und Langlebigkeit.

Leistung und Verbrauch

Programme

- Spezialprogramme: Extra Spülen/Stärken, Schleudern / Abpumpen, Schnell/Mix, Super 15 min / Super 30 min, Fein/Seide, Wolle-Handwäsche

Optionen

- TouchControl-Tasten: Start / Pause mit Nachlegefunktion, Drehzahlabwahl/Spülstop

Komfort und Sicherheit

- Nachlegefunktion: Die Nachlegefunktion ermöglicht Ihnen das Nachlegen von Wäschestücken sogar nach Start des Waschprogramms.
- Trommelvolumen: 55 l
- AquaStop: eine Bosch Garantie bei Wasserschäden - ein Geräteleben lang*
- Großes Display für Programmablauf, Drehzahl, Restzeit, 24 h Endezeitvorwahl und Beladungsempfehlung
- Vollelektronische Einknopf-Bedienung für alle Wasch- und Spezialprogramme
- 3D-AquaSpar-System
- EcoSilence Drive: leiser Motor mit langer Lebensdauer
- AntiVibration Design: mehr Stabilität und Laufruhe
- Schaumerkennung
- Unwuchtkontrolle
- Signal am Programmende
- Kindersicherung
- Geräuschdämmung: Bodenplatte
- 30 cm-Bullauge, silber-weiß mit 180° Türöffnungswinkel
- Metallverschlusshaken
- Komfortverschluss

Technische Informationen

- unterschiebbar bei 85 cm Nischenhöhe
- Gerätemaße (H x B): 84.8 cm x 59.8 cm
- Gerätetiefe: 55.0 cm
- Gerätetiefe inkl. Türe: 60.0 cm
- Gerätetiefe mit geöffneter Türe: 101.7 cm

* Garantiebedingungen finden Sie unter https://www.bosch-home.com/de/service/garantie/aquastop

** Der angegebene Wert ist gerundet.

Serie 4, Waschmaschine, Frontlader,
7 kg, 1400 U/min.
WAN280H2

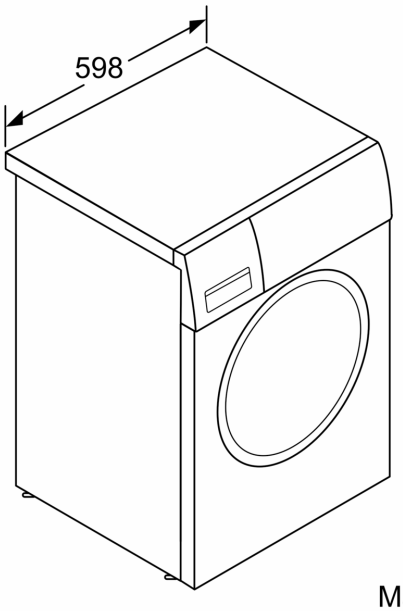

Maße in mm

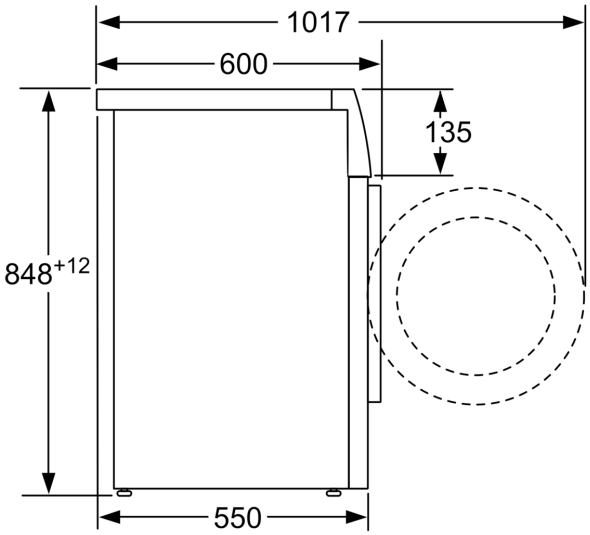

Maße in mm