Serie 2, Unterbau-Geschirrspüler, 45 cm, Edelstahl
SPU2XMS01E

- **Extra Trocknen**: zuwählbare Option für extra gründliches Trocknen bei schwer zu trocknender Beladung.
- **7-Segment Display**: Anzeige der Restlaufzeit, mit Standardinfo wie Nachfüllbedarf.
- **AquaStop**: schützt vor Lecks – mit lebenslanger Garantie.
- **EcoSilence Drive**: extrem energiesparend und leise im Betrieb bei besonders langer Lebensdauer.

SGZ0BI02	Verblendungsleisten Edelstahl 81,5 cm
SGZ1010	Schlauchverlängerung Zu- und Ablauf
SMZ1051EU	Netzkabel mit EU-Stecker 5m
SMZ5000	Spülhilfe-Set
SMZ5300	Stielglas Korb
SPZ5100	Vario-Besteckkorb

Energieeffizienzklasse:	F
Energieverbrauch des Eco 50°C Programm pro 100 Betriebszyklen:	84 kWh
Anzahl Maßgedecke:	10
Wasserverbrauch:	9.5 l
Programmdauer:	3:40 h
Geräuschwert:	46 dB(A) re 1pW
Geräusch-Effizienzklasse:	C
Bauform:	Einbau
Höhe der Arbeitsplatte:	0 mm
Abmessungen des Gerätes (H x B x T):	815 x 448 x 573 mm
Min. Nischenmaße für Installation (H x B x T):	815-875 x 450 x 550 mm
Tiefe bei geöffneter Tür (90°):	1150 mm
Höhenverstellbare Füße:	Ja - alle von vorne
Höhenverstellung max.:	60 mm
Verstellbarer Sockel:	Horizontal und Vertikal
Nettogewicht:	28.7 kg
Bruttogewicht:	30.6 kg
Anschlusswert:	2400 W
Absicherung:	10 A
Spannung:	220-240 V
Frequenz:	50; 60 Hz
Länge Anschlusskabel:	175.0 cm
Steckerart:	Schuko-/Gardy mit Erdung
Länge Zulaufschlauch:	165 cm
Länge Ablaufschlauch:	205 cm
EAN-Nummer:	4242005229437
Gerätetyp:	Unterbaufähig

4 242005 229437

Serie 2, Unterbau-Geschirrspüler, 45 cm, Edelstahl
SPU2XMS01E

Leistung und Verbrauch

Programme und Optionen
- Vorspülen
- Silence on Demand (per App)

Spültechnologie und Sensorik
- Wärmetauscher.
- AquaSensor Aquasensor
- DosierAssistent
- EcoSilence Drive
- DuoPower Sprüharme im Oberkorb
- Reiniger-Automatik
- Innenbehälter/ Boden: Edelstahl

Korbsystem
- VarioSchublade
- Höhenverstellbarer Oberkorb mit Rackmatic (3-stufig)
- Reibungsarme Rollen im Unterkorb und der 3. Beladungsebene
- Korbstopper (Rack Stopper) gegen ein Überrollen des Unterkorbes
- Umklappbare Stachelreihen im Unterkorb (2x)

Anzeige und Bedienung
- Home Connect
- Klartext-Beschriftung (englisch)
- Elektronische Restzeit-Anzeige in Minuten
- Startzeitvorwahl: 1-24 Stunden

Sicherheit
- AquaStop mit lebenslanger Garantie
- Tastensperre
- Glasschutz-Technik
- Inkl. Sockelblech
- Inkl. Dampfschutz-Blech
- Gerätemaße (H x B x T): 81.5 cm x 44.8 cm x 57.3 cm

Serie 2, Unterbau-Geschirrspüler, 45 cm, Edelstahl
SPU2XMS01E

Maße in mm

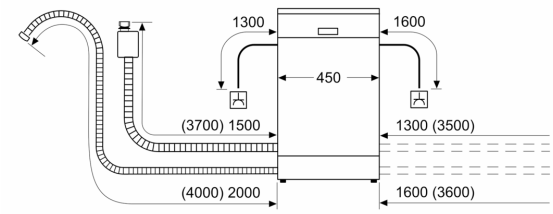

Steckdose
( ) Werte mit Verlängerungssatz

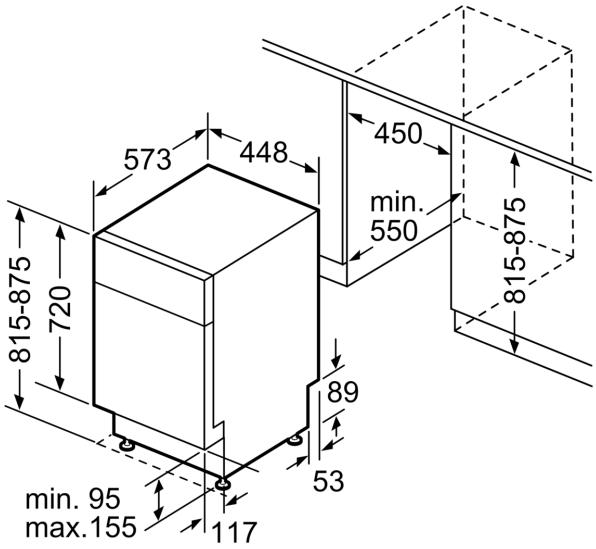

Maße in mm